bestin

FIREGUARD

CONTENTS

1 소방 시스템

시스템 특징 05
SMART FIRE SAFETY 12
R형 수신기 14
감지기 20
유도등 28

2 실적 및 인증서

시공 실적 38
실적 현황 40
등록증 41
형식승인 리스트 43
형식승인 인증서 45
고효율 인증서 49

3 부록

용어 정리 54
소방 인증 대상표 54
형식승인/성능승인/KFI 인증 55
수신기 검증 기준 56

공간에 기술을 더하여 고객에게 새로운 가치를 제공하기 위해 최선을 다하겠습니다.

CEO'S MESSAGE

HDC랩스는 HDC아이콘트롤스가 HDC아이서비스를 흡수 합병한 뒤 이름을 바꿔 새롭게 출발한 기업입니다.

그동안 HDC아이콘트롤스는 지능화된 최상의 IT솔루션을 제안하며 최첨단 업무 환경 및 주거 문화를 선도해온 친환경 건설 IT 전문 기업으로 다양한 사업 영역에서 탄탄한 입지를 구축해왔습니다.
한편 HDC아이서비스는 국내 건설물 관리업계를 선도해온 기업으로 고객의 부동산 가치 향상을 위한 최적의 서비스를 제공해왔습니다.

두 회사의 합병으로 HDC랩스는 포트폴리오 다각화를 통해 고부가가치 사업으로 체질을 개선하고 공간 데이터를 활용한 신사업을 적극적으로 모색해나갈 계획입니다.
앞으로 당사는 공간에 기술을 더하여 고객에게 새로운 가치를 제공할 것이며, 보다 쾌적하고 안전한 업무·주거 환경을 제공하기 위해 최선을 다하겠습니다.

HDC
랩스

HDC LABS

	2021	
원격 중앙 관제 시스템(RMS) 구축·운영 소독 · 방역 사업 진출	2020	B2C 사업 진출(Bestin 브랜드 론칭)
모바일 관리 시스템(MICT) 구축 · 운영	2019	소방아날로그시스템 개발 · 출시
HDC아이서비스(주)로 사명 변경	2018	HDC아이콘트롤스(주)로 사명 변경
	2017	제11회 대한민국 녹색에너지 우수기업 대상
	2016	BEMS 솔루션 개발
	2015	유가증권시장(KOSPI) 상장
조경 사업 진출	2011	대한민국 건설환경기술상 수상
국내 1호 시설 · 클리닝 서비스 KS 인증 획득	2010	
	2009	베트남 현지 법인 설립
	2008	홈네트워크 단말기 개발
인테리어 사업 진출	2005	
		소방시스템 개발 · 출시 (R형 시스템 외)
아이너싱홈 개원	2004	
	2001	현대산업개발(주) 기전 부문 사업 양수
아이서비스(주)로 사명 변경	2000	현대산업개발 리모델링(주) 흡수 합병 소방시설공사 면허 취득
	1999	현대정보기술(주) IBS사업부 사업 양수 (주)아이콘트롤스 창립 기술 연구소 설립 현대산업개발(주) 계열사 편입
FMK(Facility Management Korea)(주) 창립	1992	
	1987	현대전자산업(주) 자동화 사업팀
HDC아이서비스		**HDC아이콘트롤스**

HDC LABS

건설솔루션 본부

- 건설마케팅팀
- 건설수행 1팀
- 전략영업팀
- 건설수행 2팀
- 디자인설계팀

홈서비스 본부

- 홈마케팅팀
- QC팀
- 홈기술팀
- CS팀
- B2C팀

리얼티 본부

- 리얼티마케팅팀
- FM운영3팀
- 자산관리팀
- 호텔리조트팀
- FM운영1팀
- 기술지원팀
- FM운영2팀

BM혁신 본부

- 투자기획팀
- 상품개발팀
- 사업개발팀
- 데이터플랫폼팀
- 기술연구소

경영지원 본부

- 경영기획팀
- 안전경영팀
- 재경팀
- PI 파트
- HR혁신팀
- 아이너싱홈
- 외주구매팀

1

당신의 안전을 최우선으로 생각하는

소방 시스템

시스템 특징

R형 수신기

감지기

유도등

스마트 플랫폼 기반의 건물 관리 통합 솔루션

SI Server	FMS Server	BMES Server
i-System Integration	**i-FMS**	**i-BEMS**
BACnet, Modbus 지원, 시스템 통합 관리/제어 연동 시나리오 구현	장비, 자재, 작업, 에너지 관리 Mobile 시설 관리 임대 관리	에너지 사용량 분석 에너지 성능 평가/예측 관리 신재생에너지 관리

BAS(Building Automation System)

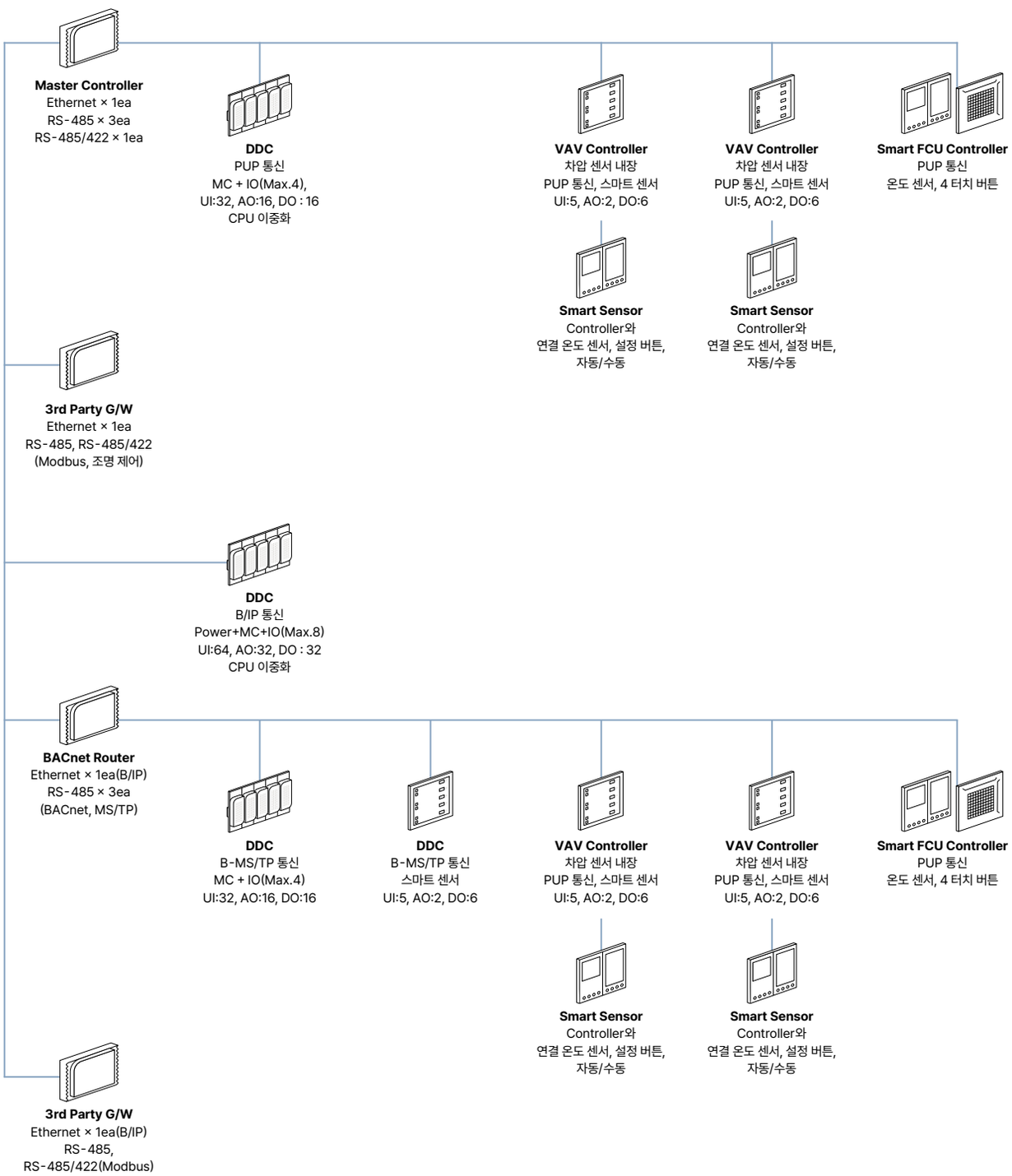

재난 관리 Server	BAS Server	H/N Server
i-SafeManager	**i-COS4.0**	*bestin*
ICOS 4.0 기반 긴급 메시지 전달 위기 경보 단계별 시나리오 구현 재난 대응 및 복구	온열원, 냉열원, 지열 제어 Peak, 역률 제어 및 정복전 제어 스케줄, 그룹, 패턴 조명 제어	세대 사용량 검침 주차 관제 제어 세대 로비 제어 CCTV 연동 제어

Energy

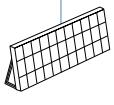

태양광
패널당 315~335W 발전
단결링, 다결링 모듈
독립형, 계통 연계형 발전

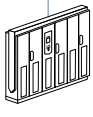

ESS(Energy Storage System)
심야 전기 및 태양광, 풍력발전을 통한
에너지 저장 피크 시점에 전력 부하 조절

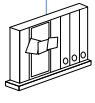

연료 전지
PEMFC 방식
1~10kWh 용량 열에너지,
전기에너지 생산

Home Network

세대 환기

조명

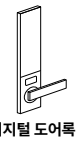

디지털 도어록

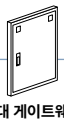

세대 게이트웨이
TCP/IP통신
각 세대별 게이트웨이
홈넷 서버와 통신

경비실폰
세대/관리실 통화
차단기 제어
도어 제어

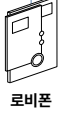

로비폰
세대 통화
경비실 통화
도어 제어

월패드
온도/조명 제어
현관 통화/제어
CC TV 연동
에너지 검침
세대 환기
가스 차단

주방 TV
세대 통화
TV, 라디오
출입문 제어

욕실 스피커폰
세대 통화
라디오
출입문 제어

에너지 미터
온도 제어
조명 제어
세대 환기

스마트 스위치
온도 제어
조명 제어
ELEV 제어

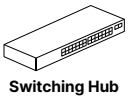

Switching Hub

재난 안전 관리

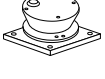

지진 가속도계
바람, 지진 등에 의한
구조물 동적 계측

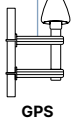

GPS
풍하중, 지진 등에 의한
구조물 변형 계측

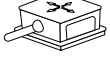

경사계
건물 위/경조를 바람,
지진 등에 의한 동적/변형 계측

풍속계/풍압계
바람 풍속/풍압 측정

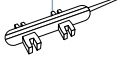

변형률계
초고층 기둥 축소량
장·단기 계측

소방 Server

bestin

화재 감시
연동 제어
소화 설비 연동

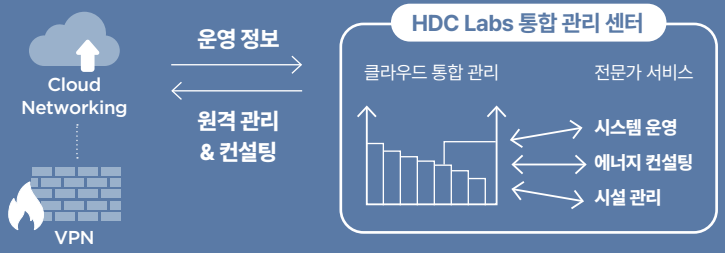

Fire Alarm System

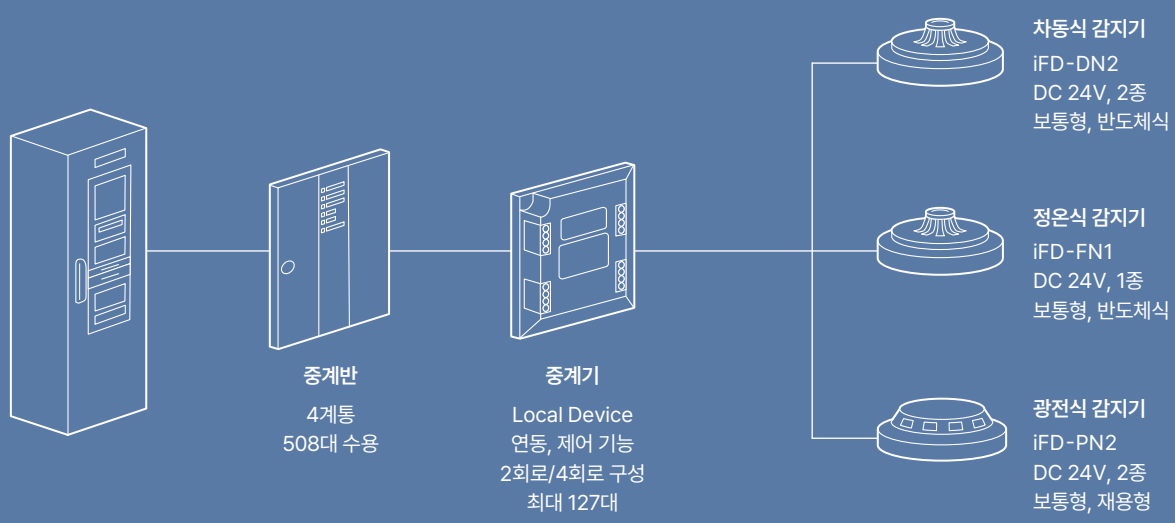

피난구 유도등
iFL-EWS, iFL-ECS
벽부, 천장형, 소형/중형

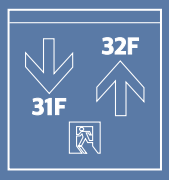

계단 통로 유도등
iFL-SWS, 벽부, 소형,
정/역방향

거실 통로 유도등
iFL-CWS-S
벽부, 소형, 좌/우/양방향

복도 통로 유도등
iFL-FCS, iFL-FCD
천장형, 중형, 좌/우/양방향

와이드형 유도등
iFL-EWS-W
피난구 유도등, 중형,
벽부형, 단면형, 와이드형

당신의 안전을 최우선으로 생각하는

인텔리전트 소방시스템

건축물의 화재 및 재난발생을 미연에 방지하고 인명과 재산의 보호를 위하여 방재센터에 수신반을 설치, 감시 및 제어하며, 자동화재탐지설비, 비상방송설비, 소화설비, 제연설비 INTERFACE를 통한 인텔리전트 시스템 구축으로 안정성과 신뢰성을 확보합니다.

스마트 플랫폼 기능

- 시스템 통합, 시설 관리, 에너지 및 안전 등 건물 운영을 위한 효율적인 통합 관리 환경 제공
- 단일 구성으로부터 LAN/WAN 기반의 대규모 Site까지 다양하게 구성할 수 있는 파워풀한 시스템
- 5개의 표준화 Layer와 Service 기반의 Software Architecture로 뛰어난 확장성, 응용성, 호환성을 제공
- 시스템 추가 및 업그레이드 시 Layer별 관리와 하위 버전의 높은 호환 이식성 제공
- 건물 용도, 운영 상황에 따른 화재, 비상, 안전, 에너지 등 다양한 연동 시나리오 구현

R형 시스템 구성도

- 수신기 간 최대 16대 네트워크
- 중계반 간 최대 32대 네트워크
- 1계통 간 중계기 최대 127개 네트워크

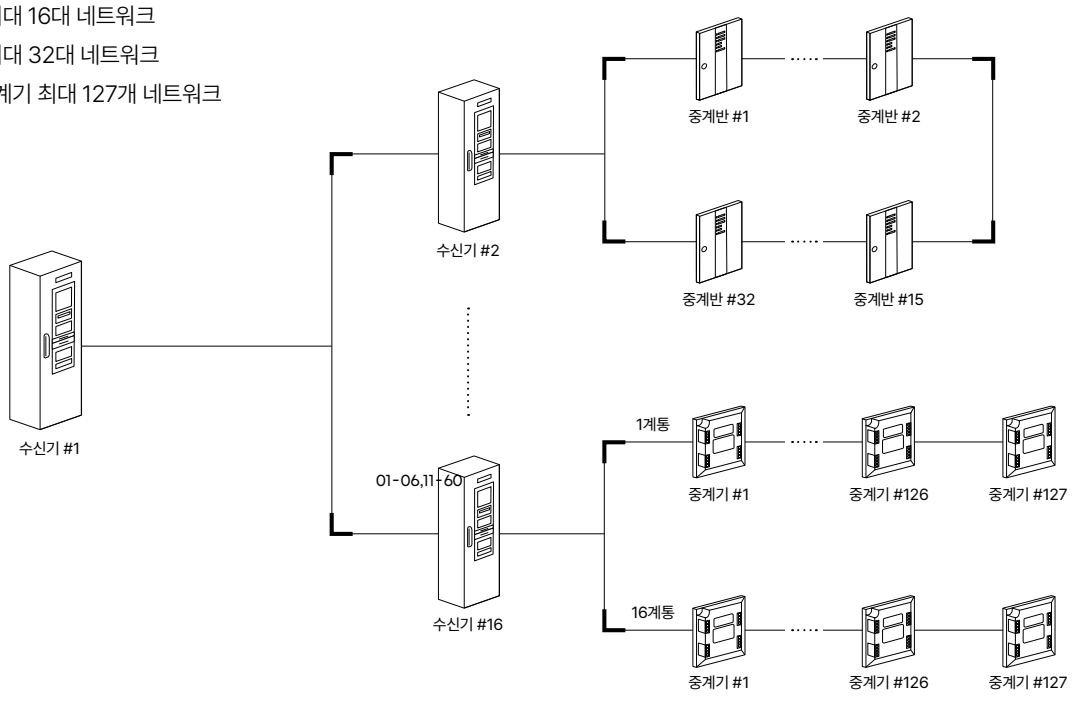

연동 설비 구성도

- 수신기 1대 최대 펌프 8대 연동
- 비상 발전기, 소방 펌프, 비상 방송, 소방 관련 설비 연동
- 1계통 간 최대 127개 중계기 연결
- 중계기 1대당 4입력/4출력 회로 수용

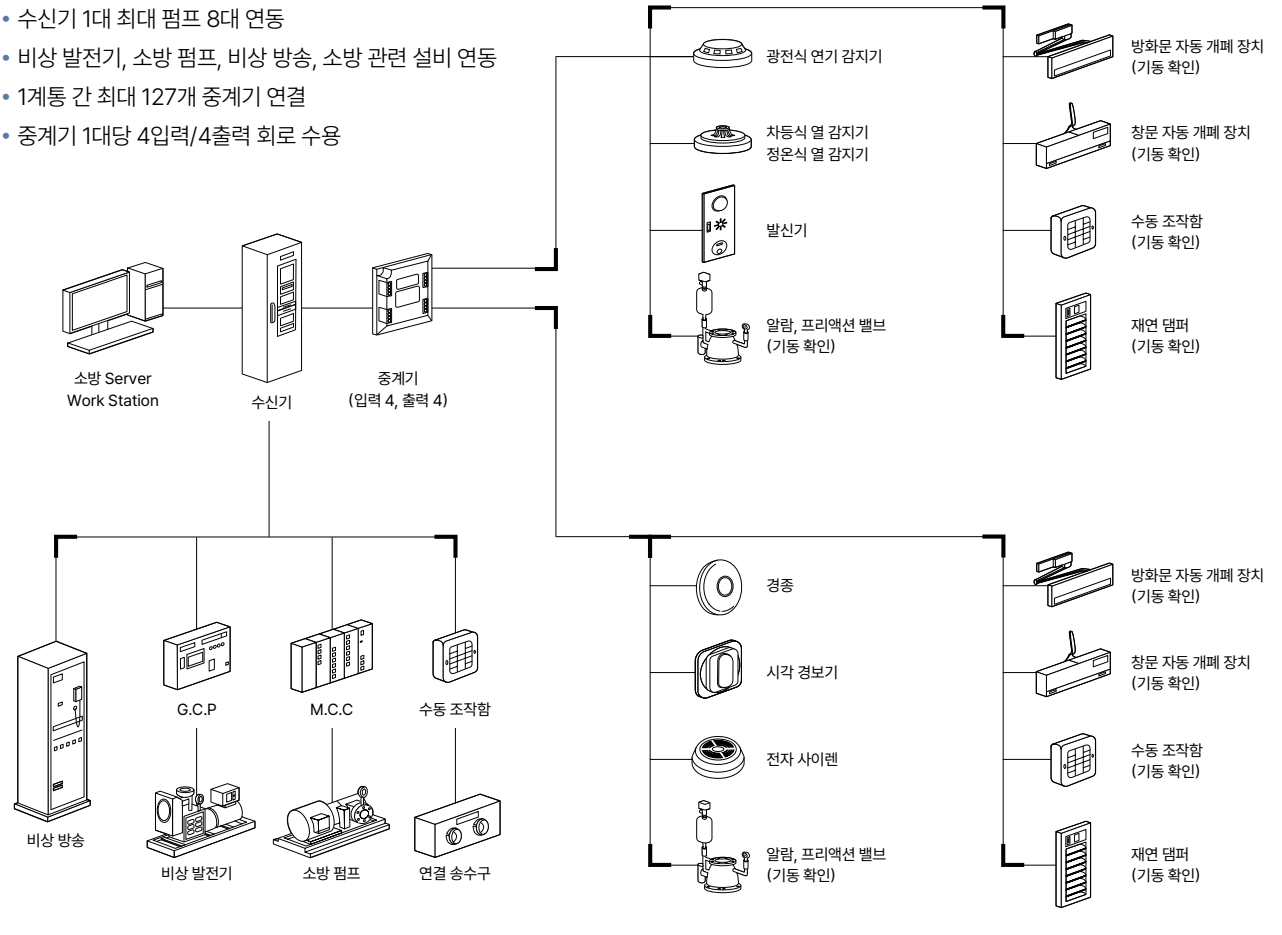

R형 시스템 LCD 화면 구성

조감도 상태를 확인할 단지나 건물을 선택할 수 있습니다.

계통도 건물의 층별 발신기,감지기,설비 등의 위치 및 동작 상태를 모니터링합니다.

평면도 평면도 형태로 발신기,감지기,설비의 위치 및 동작 상태를 모니터링합니다.

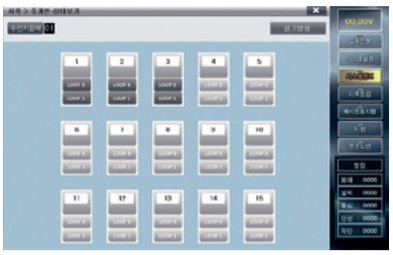

중계반 상태 계통별 중계반의 통신, 입출력 포인트 상태를 모니터링합니다.

연동 설정 설비별 연동 여부에 대한 기동/정지를 설정할 수 있습니다.

이력 점검 이벤트를 조회·저장 및 출력할 수 있으며 설비별, 상태별 조회가 가능합니다.

네트워크 구성 방식

중계기 구성

- 입출력 최대 8,128/8,128 회로 수용
- 설치 대상: 일반 건축물(일반 감지기 적용 시)

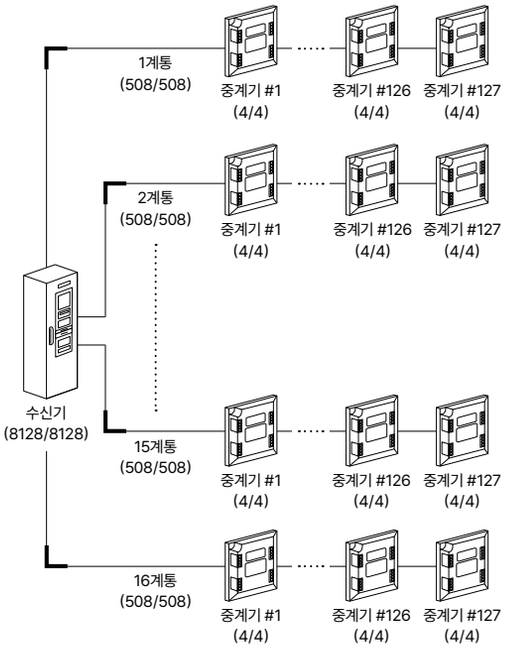

중계반 구성

- 입출력 최대 65,024/65,024 회로 수용
- 설치 대상: 복합 건축물, 대규모 플랜트(아날로그 감지기 적용 시)

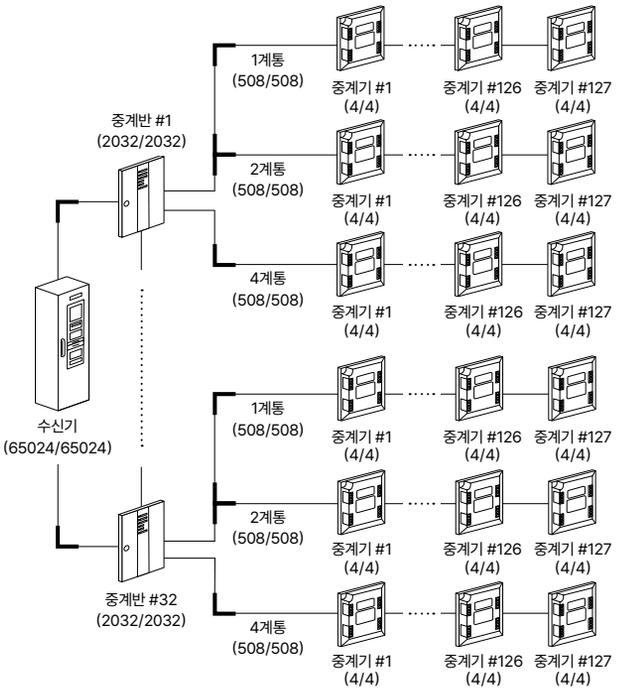

bestin SYSTEM

SMART FIRE SAFETY

건물내 인명과 재산의 보호를 위한 소방 안전솔루션(소방기계)

화재 발생 시에 자동 및 수동으로 소화작업이 가능하도록 하며, 연기를 제어하여 거주자를 연기로부터 보호하고 대피 및 소화활동이 원활히 할 수 있도록 하는 설비입니다.

소화설비 (스프링클러)

화재 시에 온도가 상승하면 스프링클러헤드 감열체 또는 화재감지기 등의 동작으로 배관 내의 가압수를 방사하여 소화작업을 하는 설비

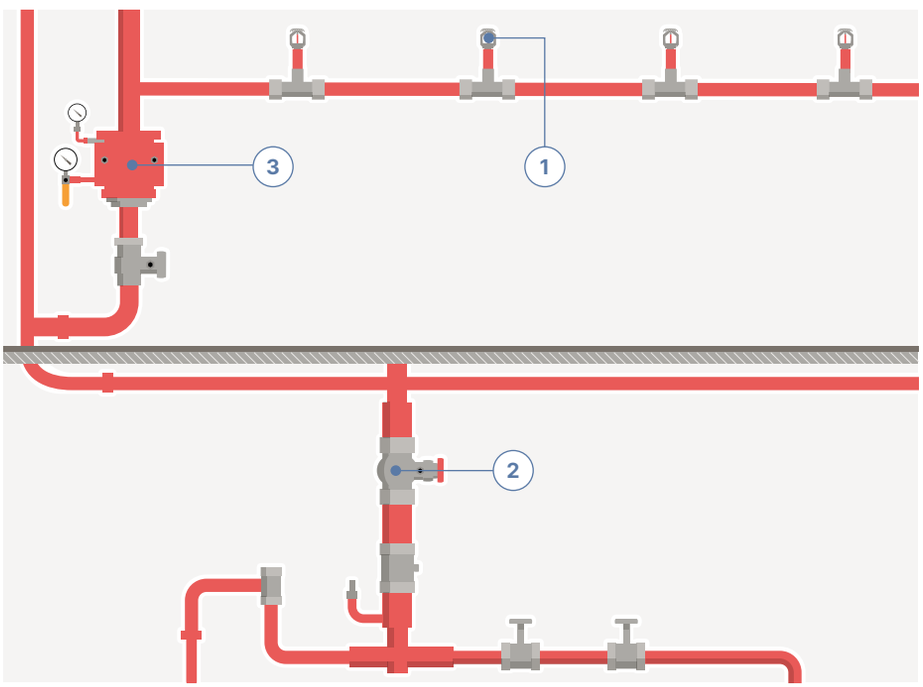

① 스프링클러 헤드

② 알람 밸브

③ 각종밸브

소화설비 (가스계)

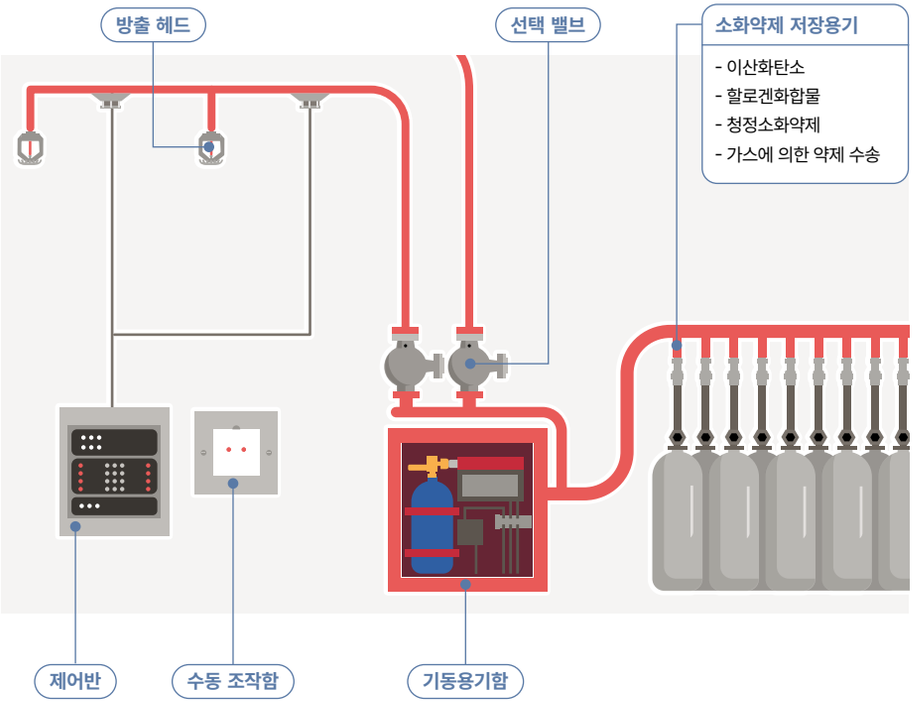

제연설비

화재 초기에 발생하는 연기 등을 감지하여 화재실(거실)의 연기는 배출하고 피난 경로인 복도, 계단 등으로 연기가 확산하지 않도록 함으로서 안전하게 피난 및 소화활동을 할 수 있도록 함

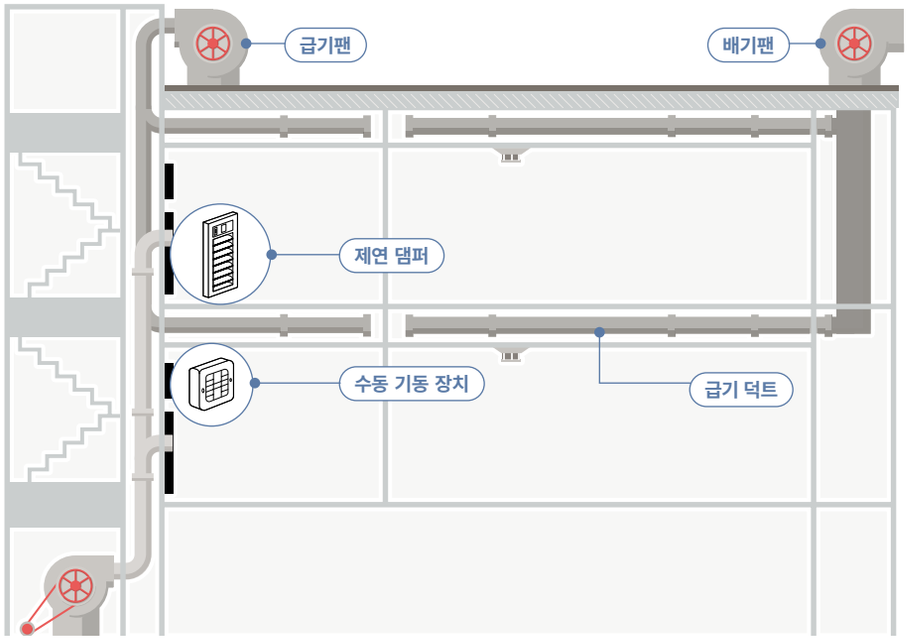

bestin PRODUCT

R형 수신기

bestin R형 수신기는 R형 수신기, 중계반, 중계기, 전원반으로 구성되어 있으며 화재 발생 시 빠른 응답 속도로 신속한 초기 화재 대응이 가능합니다.

R형 시스템 종류

R형 수신기	건축물의 중앙감시실에 설치하는 장치로 화재 감시, 설비 연동, 수동 조작 가능
중계반	수신기 통신 채널의 수가 많아질 경우 Local 분리해 설치하며, 광범위한 현장에 시스템 구성 시 적용
중계기	Local 장치에서 중앙감시실의 수신기까지 연결하는 장치로 최대 입력/출력 4개 소씩 적용
전원 공급 장치	수신기, 중계기, 감지기, 연동 설비 등에 DC 전원을 공급하는 장치

주요 기능

수신기 자체 17인치 TFT-LCD 터치스크린 내장	회로 시험을 위한 시뮬레이션 기능(테스트 모드)
현장 상태에 대한 정보를 그래픽으로 표현	설비 연동 조작 용이
비화재보 차단 기능(30~60초 설정 가능)	수신기 내 프린터 내장으로 이벤트 상황 출력
차단 기능 보유(회로 차단, 중계기 차단, 루프 차단)	Program Up/Down-Load 방식
이벤트 저장 기능 최대 50,000건	Network로 연결된 수신기 간 상호 감시 및 제어

특장점

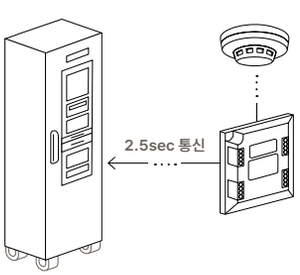

신속한 화재 감지 알람
(당사 제품: 2.5초/인증 기준: 5초)

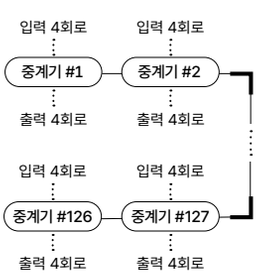

대용량 입출력 회로 지원
(중계기 계통당 508입력, 508출력 회로)

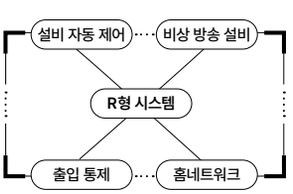

타 시스템과 화재 알림 연동
(화재 시 연동상의 화재 모드 운전)

iFC-3300

R형 수신기

- 17" TFT Touch LCD로 화재 정보
- 아날로그 감지기 센싱값 트랜드 표시
- 중계반 네트워크 가능
- 계통당 중계기/아날로그 감지기 혼용
- 수신기 16대 네트워크 연결 가능
- 수신기 1대당 최대 입력/출력 65,024

모델명	iFC-3300	계통당 설치 개수	127개 (중계기/아날로그 감지기 혼용)
형식승인번호	수19-28-2	최대 계통 수	32계통(32개 중계반×4대) [128계통]
형식	R형 복합기 수신기	계통 회로 수	127Address, 508입력/508출력 회로
회로 수	AC 220V / DC 24V, LCD식, 디지털식, 반도체식, 아날로그식, 축적/비축적 겸용, 옥내·외 소화전, 스프링클러·제연 설비	크기	W: 600㎜ H: 2000㎜ D: 600㎜
사용 전압	AC 220V, 50~60Hz	접속 중계기	iFC-RT4(4입력/4출력), iFC-RT508
예비 전원	DC 24V, 18Ah 연축전지, UPS 기능 내장	화재 경보 축적 시간	30·40·50·60초 중 선택 가능
동작 온도	-10~50°C	외함 재질	1.6㎜ STEEL

iFC-3000

R형 수신기

- 17" TFT Touch LCD로 화재 정보
- 아날로그 감지기 센싱값 트랜드 표시
- 수신기 1대당 최대 입력 65,024/출력 65,024
- 계통당 중계기/아날로그 감지기 혼용
- 수신기 16대 네트워크 연결 가능

모델명	iFC-3000	계통당 설치 개수	127개 (중계기/아날로그 감지기 혼용)
형식승인번호	수17-36-1	최대 계통 수	16계통
형식	R형 복합기 수신기	계통 회로 수	127Address, 508입력/508출력 회로
회로 수	AC 220V / DC 24V, LCD식, 반도체식, 아날로그식, 축적/비축적 겸용, 옥내·외 소화전, 스프링클러·제연 설비	크기	W: 600㎜ H: 2000㎜ D: 600㎜
사용 전압	AC 220V, 50~60Hz	접속 중계기	iFC-RT4(4입력/4출력), iFC-RT508
예비 전원	DC 24V, 12Ah 연축전지, UPS 기능 내장	화재 경보 축적 시간	30·40·50·60초 중 선택 가능
동작 온도	-10~50°C	외함 재질	1.6㎜ STEEL

iFC-RT4-R1

중계기

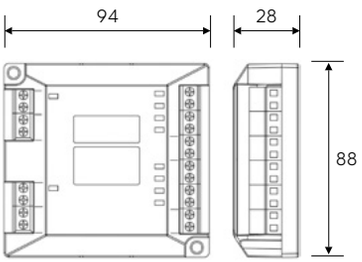

- iFC-3300 및 iFC-3000 수신기, iFC-RT508 중계반 사용 가능한 R형 중계기입니다.
- 4회로 입력과 4회로 출력 포트를 갖추었으며, RUN(통신)/PWR(전원) 및 입출력 상태를 LED로 표시할 수 있습니다

모델명	iFC-RT4-R1	계통당 설치 개수	127개
형식승인번호	중20-32	통신 방식	DC-PLC 2Line(직류 전력선 통신, 부하변조 방식)
형식	R형 중계기	접속 수신기	iFC-3000, iFC-3300
회로 수	4입력/4출력	주소 설정	DIP-Switch
사용 전압	DC 24V ± 20% (19.2~28.8V)	크기	W: 94㎜ H: 88㎜ D: 28㎜
동작 온도	-10~50°C	종단저항	10kΩ
출력 용량	DC 24V/1.2A 이하	색상	백색

iFC-RT508

중계반

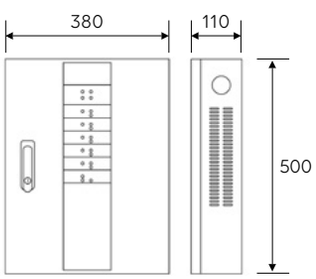

- iFC-3300 수신기에 최대 32대 연결
- iFC-RT4-R1 중계기, iFD-PA 및 iFD-FA 아날로그 감지기 연결 통신 4계통, 계통당 중계기, 감지기 혼용 127개 수용

모델명	iFC-RT508	최대 계통 수	4계통
형식승인번호	중19-20-1	수신기당 최대 접속 수	32개
형식	R형 중계반	통신 방식	중계기/아날로그 감지기: DC-PLC, 수신기: RS-485
사용 전압	AC 220V, 50~60Hz	접속 수신기	iFC-3300
예비 전원	DC 24V, 3Ah 연축전지, UPS 기능 내장	접속 아날로그 감지기	iFD-PA(연기 감지기), iFD-FA(열 감지기), iFD-FA/W(열 감지기 방수형)
계통당 설치 개수	127개(중계기/아날로그 감지기 혼용)		
동작 온도	-10~50°C	접속 중계기	iFC-RT4(4입력/4출력)
계통 회로 수	4/4 중계기 기준 508입력/508출력 회로	크기	W: 380㎜ H: 500㎜ D: 110㎜

iFC-P15

전원반

- iFC-P15는 최대 15A 출력 전류를 공급할 수 있는 소방 비상 전원반입니다.
- 출력 전압은 19.8~28.8V 가변 가능하며, SMPS TYPE에 고효율 및 안정된 정전압 출력을 갖추었습니다.
- 전면 LED는 입력 전압 상태, 출력 전압 상태, 예비 전원 상태를 표시합니다.

모델명	iFC-P15	감시 및 시험 기능	교류 전원 감시, 출력 전압 감시, 예비 전원 감시, 예비 전원 시험 스위치
형식승인번호			
형식	비상 전원반		
사용 전압	AC 220V 50~60Hz		
예비 전원	DC 24V 연축전지 7.5Ah 내장	전원 공급 기기	수신기, 중계기, 댐퍼, 위치 표시등, 경종 사이렌, 시각 경보기, 자동 폐쇄 장치 등
정격 출력	전압 DC 27V (19.6~28.8V) 전류 10A, Peak 15A	크기	W: 360㎜ H: 410㎜ D: 110㎜

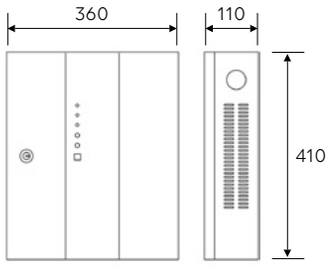

iFC-3300-W

벽부형 R형 수신기

- 17" TFT Touch LCD로 화재 정보
- 아날로그 감지기 센싱값 트랜드 표시
- 수신기 1대당 최대 508입력/508출력
- 계통당 중계기/아날로그 감지기 혼용
- 수신기 16대 네트워크 연결 가능

모델명	iFC-3300-W	계통당 설치 개수	127개(중계기/아날로그 감지기 혼용)
형식승인번호	수23-1	최대 계통 수	4계통
형식	R형 복합기 수신기	계통 회로 수	127Address, 508입력/508출력 회로
회로 수	AC 220V / DC 24V, LCD식, 디지털식, 반도체식, 아날로그식, 축적/비축적 겸용, 옥내·외 소화전, 스프링클러·제연 설비	크기	W: 600㎜ H: 850㎜ D: 200㎜
사용 전압	AC 220V, 50~60Hz	접속 중계기	iFC-RT4(4입력/4출력)
예비 전원	DC 24V, 7Ah 연축전지, UPS 기능 내장	화재 경보 축적 시간	30·40·50·60초 중 선택 가능
동작 온도	-10~50°C	외함 재질	1.6㎜ STEEL

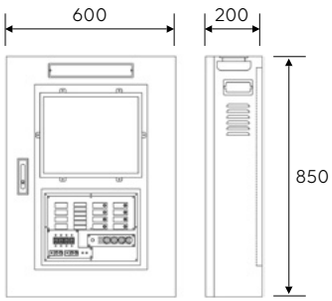

iFS-1000

GR형 복합수신기

모델명	iFS-1000	최대 중계기 접속 수	계통 당 127 × 16계통
형식승인번호	수21-17	최대 네트워크 접속대 수	99대
형식	GR형 복합수신기	최대 네트워크 접속 회로 수	804,672회로 99(수신기) × 16(Loop) × 127(address) × 4(회로)
정격입력전원	AC 220V, DC 24V	사용 조건	-10~50°C(RH 10~85%)
예비 전원	12V, 7Ah X2조 연축전지(무보수밀폐형)	크기	W: 600㎜ H: 2000㎜ D: 500㎜
전송방식	PW제어 다중접속방식	색상	기본 Black 1.6t * 고객 요청 색상 가능

iFS-RT508

GR형 중계반

모델명	iFS-RT508	소비 전류	0.8mA
형식승인번호	중21-29	예비 전원	DC 24V, 4AhX2
형식	DC 24V, LED식, GR형용, 입력 508회로, 출력 508회로	종류	기본(노출)형, 주문(매입)형
동작 온도	-10~50°C	무게	30kg
동작 습도	0~95%	외함 재질	1.6㎜ STEEL
정격 전압	DC 24V	색상	아이보리, 주문 제작

iFS-RT4

GR형 중계기

모델명	iFS-RT4	계통당 설치 개수	127개
형식승인번호	중21-28	통신 방식	DC-PLC 2Line(직류 전력선 통신, 부하변조 방식)
형식	DC 24 V, GR형용, 입력 4회로, 출력 4회로	접속 수신기	iFS-1000
회로 수	4입력/4출력	주소 설정	DIP-Switch
사용 전압	DC 24V ± 20% (19.2~28.8V)	크기	W: 94㎜ H: 88㎜ D: 28㎜
동작 온도	-10~50°C	종단저항	10kΩ
출력 용량	DC 24V/1A 이하	색상	백색

감지기

bestin 감지기 제품은 기존의 접점에 의한 작동 방식이 아닌 반도체 방식으로
전류치를 사용하여 소비전류값에 따른 작동 여부, 선로의 이상 유무를 판단합니다.
이는 기존 접점 방식보다 비화재보 발생률이 낮으며 화재 여부를 정확히 감지할 수 있습니다.

감지기 종류

광전식 감지기 일반, 분리형, 공기흡입형	연기가 발광다이오드로부터 나오는 적외선을 산란시켜 광전소자의 수광량이 변하여 작동하는 방식
정온식 감지기 스포트형, 감지선형	주위 온도가 일정 온도 이상 상승했을 때 작동하는 방식
차등식 감지기 스포트형, 분포형	주위 온도의 상승률이 소정의 값 이상일 때 동작하는 방식
광전식 스포트형 감지기	주위의 온도 또는 연기량의 변화에 따라 각각 다른 전류값 또는 전압값의 출력을 발하는 방식
방수형 차등식 감지기	주위 온도의 상승률이 소정의 값 이상일 때 동작하는 방식

부착 높이별 감지기 적용표

단위 — m²

감지기 종류			부착 높이				
			~4	4~8	8~15	15~20	20~
차등식	스포트형		○	○			
	분포형		○	○	○		
정온식	스포트형		○	특종, 1종			
	감지선형		○	특종, 1종			
연기식	이온화식		○	1종, 2종	1종, 2종	1종	
	광전식	일반	○	1종, 2종	1종, 2종	1종	
		분리형	○	1종, 2종	1종, 2종	1종	아날로그
		공기흡입형	○	1종, 2종	1종, 2종	1종	아날로그
보상식	스포트형		○	○			
복합형	열		○	○			
	연기		○	○	○	○	
	열/연기		○	○			
불꽃 감지기			○	○	○	○	○

iFD-PN2

광전식 스포트형 감지기

- iFD-PN2는 광전식 스포트형 감지기로 연기 감지기에 해당됩니다.
- 광전식 스포트형 감지기의 작동 원리는 산란 광식 방식으로 감지기 내부 암실 발광부의 광원이 연기 유입 시 연기에 의해 굴절되고 수광부에 전달되면 평상시 전압보다 높아지게 되고, 이를 화재로 인식하는 방식입니다.

모델명	iFD-PN2	상대 습도	RH 93%±3
형식승인번호	감16-10	회로당 접속 수량	20개 이하
형식	2종, 보통형, 재용형	크기 (베이스 포함)	Ø: 105㎜ H: 45㎜
사용 전압	DC 24V(±20%)	무게	175g(베이스 포함)
동작 온도	-10~50°C	색상	백색
공칭 작동 온도		재질	석판, 인청동, Poly Carbonate
소모 전류	감시 30uA 이하, 동작 20mA 이하		

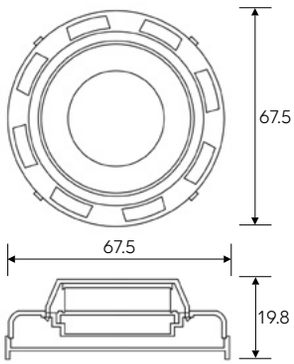

iFD-DN2

차동식 스포트형 감지기

- iFD-DN2는 고성능 반도체 센서인 Thermistor가 내장된 방식으로 주위의 급격한 온도 변화가 감지되면 화재로 인식하여 수신기를 작동시킵니다.
- 반도체, 열전대, 고감도 릴레이로 구성되며 화재 시 급격하게 온도가 상승하면 감열실 내 고정된 Thermistor가 열기전력을 발생시켜 고감도 릴레이의 접점을 붙여 발신 회로를 만든 후 수신기에 화재 신호를 전달하여 화재로 인지하는 방식입니다.

모델명	iFD-DN2	상대 습도	RH 93%±3
형식승인번호	감16-11	회로당 접속 수량	25개 이하
형식	2종, 보통형, 재용형, 반도체식	크기 (베이스 포함)	Ø: 105㎜ H: 45㎜
사용 전압	DC 24V(±20%)	무게	92g(베이스 포함)
동작 온도	-10~50°C	색상	백색
공칭 작동 온도	70°C	재질	Poly Carbonate
소모 전류	감시 10uA 이하, 동작 20mA 이하		

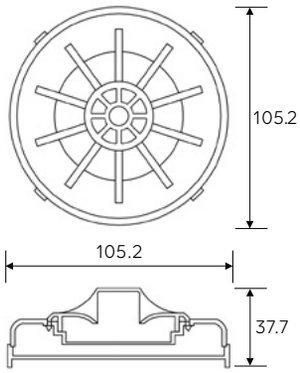

iFD-FN1

정온식 스포트형 감지기

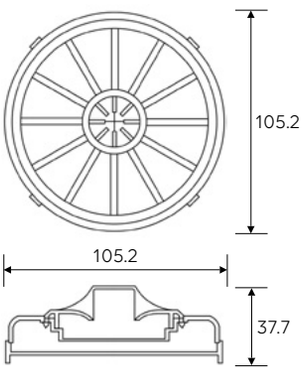

- iFD-FN1 주위의 온도가 일정 온도 이상이 되면 고성능 반도체 센서인 Thermistor가 작동되어 화재 신호를 수신기로 보내는 감지기입니다.
- 공칭 작동 온도는 최고 주위 온도보다 20°C 높은 것으로 설치해야 합니다.
- 일정 온도에서 저항값이 급격하게 작아지는 Thermistor를 이용하여 일정 온도 도달 시 저항값은 낮아지고 회로에 많은 전류가 흘러 감지기상의 릴레이가 작동하여 수신기에 신호를 보내는 방식입니다.

모델명	iFD-FN1	상대 습도	RH 93%±3
형식승인번호	감16-40	회로당 접속 수량	25개
형식	1종, 70°C, 보통형, 재용형, 반도체식	크기 (베이스 포함)	Ø: 105㎜ H: 45㎜
사용 전압	DC 24V(±20%)	무게	92g(베이스 포함)
동작 온도	-10~50°C	색상	백색
공칭 작동 온도	70°C	재질	Poly Carbonate
소모 전류	감시 10uA 이하, 동작 20mA 이하		

iFC-DN2/W

차동식 스포트형 감지기 방수형

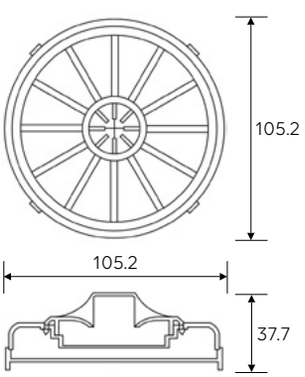

- iFD-DN2 제품에 방수 기능을 더한 감지기입니다.
- 지하 주차장이나 습기로 인한 비화재보가 우려되는 장소에 적용 가능합니다.

모델명	iFC-DN2/W	상대 습도	
형식승인번호	감19-10	회로당 접속 수량	25개 이하
형식	2종, 보통형, 재용형, 반도체식	크기 (베이스 포함)	Ø: 105㎜ H: 45㎜
사용 전압	DC 24V(±20%)	무게	
동작 온도	-10~50°C	색상	백색
공칭 작동 온도		재질	Poly Carbonate
소모 전류	감시 30uA 이하, 동작 20mA 이하		

iFD-FN1/W

정온식 스포트형 감지기 방수형

- iFD-FN1 제품에 방수 기능을 더한 감지기입니다.
- 지하 주차장이나 습기로 인한 비화재보가 우려되는 장소에 적용 가능합니다.

모델명	iFD-FN1/W	상대 습도	RH 93%±3
형식승인번호	감21-52	회로당 접속 수량	25개
형식	1종, 70°C, 보통형, 재용형, 반도체식	크기 (베이스 포함)	Ø: 105㎜ H: 45㎜
사용 전압	DC 24V(±20%)	무게	92g(베이스 포함)
동작 온도	-10~50°C	색상	백색
공칭 작동 온도	70°C	재질	Poly Carbonate
소모 전류	감시 10uA 이하, 동작 20mA 이하		

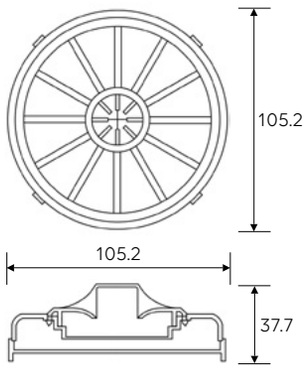

iFD-PA

광전식 스포트형 감지기 아날로그

- 광전식 스포트형 아날로그 감지기로 iFC-3300, iFC-3000 수신기 및 iFC-RT508 중계반과 연결 가능합니다.
- 연기 농도값은 수신기에서 실시간 확인 가능합니다.

모델명	iFD-PA	계통 설치 개수	127개
형식승인번호	감17-50-3	접속 수신기	iFC-3000, iFC-3300
종별	감지기	접속 중계반	iFC-RT508
사용 전압	DC 24V± 20% (19.2~28.8V)	통신 방식	DC-PLC 2Line(직류 전력선 통신, 부하변조 방식)
소모 전류	10mA 이하	주소 설정	DIP-Switch 2진 방식
감지 온도	-20~107°C	크기 (베이스 포함)	Ø: 105㎜ H: 45㎜
공칭 농도	5~15%/m	색상	백색
환경 조건	-10~50°C	동작 확인등	평상시 녹색 점멸 LED
상대 습도	95%		화재 감지 시 적색 점등 LED

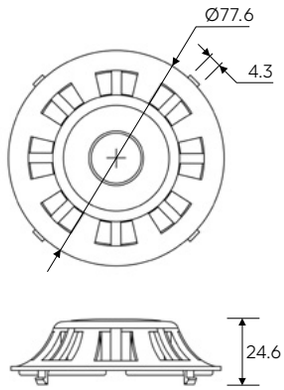

iFD-FA

정온식 스포트형 감지기 아날로그

- 정온식 스포트형 아날로그 감지기로 iFC-3300, iFC-3000 수신기 및 iFC- RT508 중계반과 연결이 가능합니다.
- 온도값은 수신기에서 실시간 확인 가능합니다.

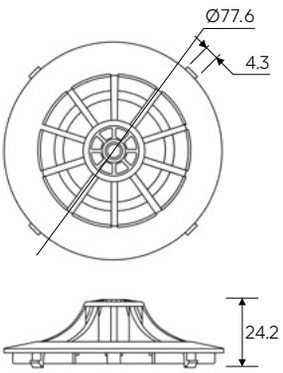

모델명	iFD-FA	계통 설치 개수	127개
형식승인번호	감17-65-1	접속 수신기	iFC-3000, iFC-3300
종별	감지기	접속 중계반	iFC-RT508
사용 전압	DC 24V±20% (19.2~28.8V)	통신 방식	DC-PLC 2Line(직류 전력선 통신, 부하변조 방식)
소모 전류	10mA 이하	주소 설정	DIP-Switch 2진 방식
감지 온도	-20~107°C	크기 (베이스 포함)	Ø: 105㎜ H: 45㎜
공칭 온도	60~75°C	색상	백색
환경 조건	-10~50°C	동작 확인등	평상시 녹색 점멸 LED
상대 습도	95%		화재 감지 시 적색 점등 LED

iFD-FA/W

정온식 스포트형 감지기 아날로그 방수형

- 정온식 스포트형 아날로그 방수형 감지기로 iFC-3300, iFC-3000 수신기 및 iFC- RT508 중계반과 연결 가능합니다.
- 온도값은 수신기에서 실시간 확인 가능합니다.

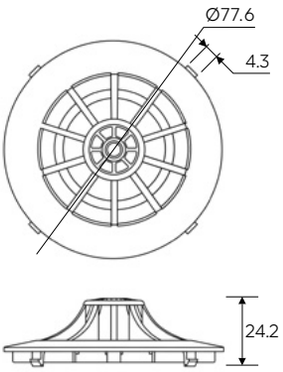

모델명	iFD-FA/W	계통 설치 개수	127개
형식승인번호	감21-48	접속 수신기	iFC-3000, iFC-3300
종별	감지기	접속 중계반	iFC-RT508
사용 전압	DC 24V ± 20% (19.2~28.8V)	통신 방식	DC-PLC 2Line(직류 전력선 통신, 부하변조 방식)
소모 전류	10mA 이하	주소 설정	DIP-Switch 2진 방식
감지 온도	-20~107°C	크기 (베이스 포함)	Ø: 105㎜ H: 45㎜
공칭 온도	60~75°C	색상	백색
환경 조건	-10~50°C	동작 확인등	평상시 녹색 점멸 LED
상대 습도	95%		화재 감지 시 적색 점등 LED

iFC-IUD

아이솔레이터 감지기

- 아이솔레이터 감지기타입으로 iFC-3300 수신기 및 iFC-RT508 중계반과 연결 가능합니다.
- iFD-FA 및 iFD-PA 제품과 결합하여 사용 가능합니다.
- Loop 상에서 단락이 발생한 선로 구역을 감지하고 차단 동작을 실행하여 고장 선로와 정상 선로로부터 격리 가능합니다.

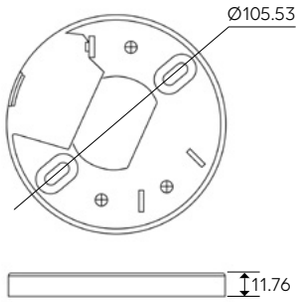

모델명	iFC-IUD	계통 설치 개수	계통당 최대 6개
형식승인번호	감17-50-3, 감17-65-1	접속 수신기	iFC-3300
종별	감지기	접속 중계반	iFC-RT508
사용 전압	DC 24V±20% (19.2~28.8V)	크기 (베이스 포함)	Ø: 105㎜ H: 45㎜
소모 전류	10mA 이하	색상	백색
환경 조건	-10~50°C	동작 확인등	Front Loop 이상 시 녹색 점등 LED
상대 습도	95%		Back Loop 이상 시 적색 점등 LED

iFC-IUR

아이솔레이터 중계기

- 아이솔레이터 중계기타입으로 iFC-3300 수신기 및 iFC-RT508 중계반과 연결 가능합니다.
- Loop 상에서 단락이 발생한 선로 구역을 감지하고 차단 동작을 실행하여 고장 선로와 정상 선로로부터 격리 가능합니다.

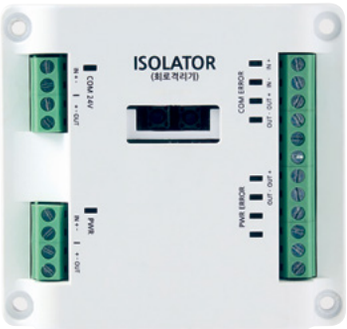

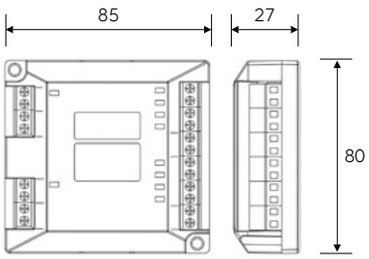

모델명	iFC-IUR	계통 설치 개수	계통당 최대 6개
형식승인번호		접속 수신기	iFC-3300
종별	중계기	접속 중계반	iFC-RT508
사용 전압	DC 24V±20% (19.2~28.8V)	크기	W: 85㎜ H: 80㎜ D: 27㎜
소모 전류	10mA 이하	색상	백색
환경 조건	-10~50°C	동작 확인등	Front Loop 이상 시 녹색 점등 LED
상대 습도	95%		Back Loop 이상 시 적색 점등 LED

iFS-PA

광전식 스포트형 감지기 아날로그

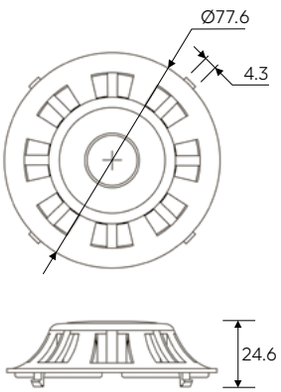

- 광전식 스포트형 아날로그 감지기로 iFS-1000 수신기 및 iFS-RT508 중계반과 연결 가능합니다.
- 연기 농도값은 수신기에서 실시간 확인 가능합니다.

모델명	iFS-PA	계통 설치 개수	127개
형식승인번호	감21-19	접속 수신기	iFS-1000
종별	감지기	접속 중계반	iFS-RT508
사용 전압	DC 24V± 20% (19.2~28.8V)	통신 방식	DC-PLC 2Line(직류 전력선 통신, 부하변조 방식)
소모 전류	10mA 이하	주소 설정	DIP-Switch 2진 방식
감지 온도	-20~107°C	크기 (베이스 포함)	Ø: 105㎜ H: 45㎜
공칭 농도	3~17%/m	색상	백색
환경 조건	-10~50°C	동작 확인등	평상시 녹색 점멸 LED
상대 습도	90%		화재 감지 시 적색 점등 LED

iFS-FA

정온식 스포트형 감지기 아날로그

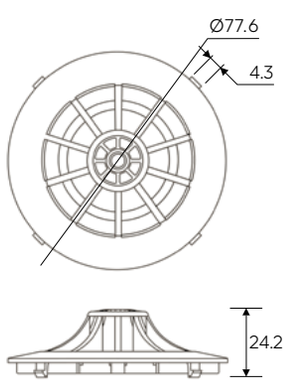

- 정온식 스포트형 아날로그 감지기로 iFS-1000 수신기 및 iFS- RT508 중계반과 연결이 가능합니다.
- 온도값은 수신기에서 실시간 확인 가능합니다.

모델명	iFS-FA	계통 설치 개수	127개
형식승인번호	감21-18	접속 수신기	iFS-1000
종별	감지기	접속 중계반	iFS-RT508
사용 전압	DC 24V±20% (19.2~28.8V)	통신 방식	DC-PLC 2Line(직류 전력선 통신, 부하변조 방식)
소모 전류	10mA 이하	주소 설정	DIP-Switch 2진 방식
감지 온도	-20~107°C	크기 (베이스 포함)	Ø: 105㎜ H: 45㎜
공칭 온도	40~80°C	색상	백색
환경 조건	-10~50°C	동작 확인등	평상시 녹색 점멸 LED
상대 습도	90%		화재 감지 시 적색 점등 LED

iFC-ASD-4

공기흡입형 감지기

- 공기 중 연기 농도를 실시간 측정, 화재 진압 설비 동작 이전에 화재 징조를 초기 판별
- 면적이 넓고 층고가 높은 대공간에서 연기를 감지해 화재 경보 작동
- 기존 연기 감지기와 비교해 기류 변화에 큰 영향을 받지 않는 제품 성능 보유
- 적용 가능 현장: 공동주택, 물류 센터, 플랜트, 생산시설 외

모델명	iFC-ASD-4	감지 면적	2,880m²/5,760m²
형식승인번호	감21-20	배관 길이 (일직선)	일직선: 150m 가지배관: 300m/600m
채널 수	2채널/4채널	감도 범위	0.002~22% Obs./m
동작 온도	-30~60°C	상대 습도	10~85%
저소음	32~43dBA	보호 등급	IP 66
배관 수	1~2개 배관[감시 챔버 1개]/ 1~4개 배관[감시 챔버 2개]	크기	W: 370㎜ H: 250㎜ D: 140㎜
흡입팬 설정	400 Pa	무게	3,950g/4,020g
전력/전류(경보)	290mA/6.96W(DC 24V)	재질	ABS blend, UL 94-V0

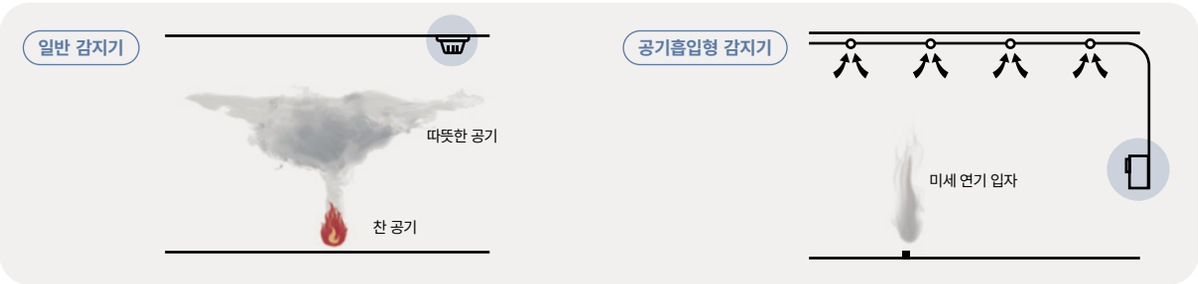

특장점	
가격 경쟁력	국산화를 통한 외산 제품 대비 최고 가성비, 저렴한 유지 보수비(모든 부품 모듈형), 개당 흡입 능력 국내 최고 수준(최대 600m)
유지 보수/ 기술 지원	국산화에 의한 즉각적인 대응 및 기술 지원
사용자 편의성	전면부 LCD 및 조작부를 통한 손쉬운 관리, 화재 수신기와 통신을 통한 상태 확인(당사 제품 사용 시)

기능과 관리	
감지 방식	고감도의 레이저를 사용하여 폭넓은 연기 농도 감지, 초기 단계 화재부터 감지하여 순차적 경보 제공
	일반 감지기에 비해 약 500~1000배 정도의 빠른 화재 경보 제공
자기 진단 기능	발생 오류 자가 진단 및 내용 저장을 통한 추후 확인 가능
유지 관리	감지기 내 필터 박스 교체(공사 초기 1년, 이후 2년 주기)
	필터 교체가 용이하며, 자가 진단을 통한 교체 시점 확인 가능
업그레이드 기능	0.002~20%obs/m 저농도부터 고농도까지 폭넓은 연기 농도 감지 가능, 조기 화재 감지
	터보브로워, 팬, 덕트, 송풍기 등 공조 설비가 있는 현장에 자동흡식으로 공기를 빨아들여 감지하기 때문에 현장 적응성 높음

유도등

bestin 유도등은 LED를 광원으로 사용하여
에너지관리공단의 고효율 에너지 기자재 인증을 획득한 저전력·저소비전력 제품으로
상시 작동하는 경우에도 전기료를 절약하는 효과를 가져옵니다.

유도등 종류

피난구 유도등	피난구 또는 피난 경로로 사용되는 출입구 인근에 설치
복도 통로 유도등	피난 통로가 되는 복도에 설치하는 통로 유도등으로 피난구의 방향을 명시
거실 통로 유도등	거실, 주차장 등 개방된 통로에 설치하여 피난 방향을 명시
계단 통로 유도등	피난 통로가 되는 계단이나 경사로에 설치하여 바닥면 및 디딤 바닥면을 비춤

설치 대상

설치 장소	피난구			통로	객석
	대형	중형	소형		
공연장, 집회장, 관람장, 운동 시설	○			○	○
유흥 주점 영업 시설	○			○	○
위락 시설, 판매 시설, 운수 시설, 의료 시설, 장례식장, 방송 통신 시설, 전시장, 지하상가, 지하철역사, 관광 숙박업소	○			○	
오피스텔		○		○	
지하층, 무창층, 11층 이상		○		○	
근린 생활 시설, 노유자, 업무 시설, 발전 시설, 종교 시설, 교육 연구 시설, 수련 시설, 공장, 창고, 교정/군사 시설, 기숙사, 다중 이용 업소, 복합 건축물, 아파트			○	○	
기타	유도 표지				

설치 기준

피난구 유도등		피난구의 바닥으로부터 높이 1.5m 이상
통로 유도등	복도 통로	바닥으로부터 높이 1m 이하 구부러진 모퉁이 및 보행 거리 20m마다 설치
	거실 통로	바닥으로부터 높이 1.5m 이상의 위치 단, 기둥에 설치 시 1.5m 이하의 위치 구부러진 모퉁이 및 보행 거리 20m마다 설치
	계단 통로	바닥으로부터 높이 1m 이하
객석 유도등		설치 개수 $= \frac{\text{객석 통로의 직선 부분의 길이(m)}}{4} - 1$

유도등 품번 체계

대표 모델명
iFL(iCONTROLS Fire Lamp)

취부 형태
W(벽부형), C(천장형)

표시면
S(단면), D(양면)

iFL - E C S - S N

용도
C(복도 통로)
E(피난구)
F(거실 통로)
S(계단 통로)

사이즈
S(소형), M(중형),
L(대형), W(와일드형)

표시면 방향
D(양방향), R(우방향), L(좌방향), F(정방향),
N(역방향), U(우상좌하), C(좌상우하)

iFL-EWS-S-R2

피난구 유도등 소형 벽부형

- 벽부형 피난구 유도등은 피난구 또는 피난 경로로 사용되는 출입구에 설치하여 피난을 유도하는 장치입니다.
- 고휘도 LED를 사용한 제품으로 최상의 휘도 및 균일한 밝기에 따른 뛰어난 시인성을 갖추었습니다.
- 표시면 외의 프레임을 최소화하여 협소한 공간에도 시공성이 뛰어납니다.

모델명	iFL-EWS-S-R2	점검용 누름 버튼 스위치	예비전원 감시용: 적색 LED
형식승인번호	유21-4		상용전원 감시용: 녹색 LED
형식	피난구 유도등	외형 크기	W: 155.6㎜ H: 160.9㎜ D: 41.5㎜
	소형, 벽부형, 단면형		
	LED식, 유효 점등 시간 60분		
사용 전압	AC 220V, 60Hz	결선	3선식, 2선식
예비전원	Ni-cd 4.8V, 600mAh	제품 구성	정방향, 역방향
소비전력	2W 이하(1.8W)	외함 재질	Poly Carbonate ABS 수지

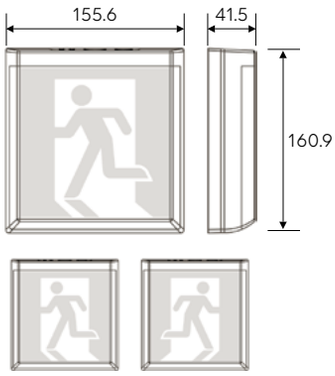

iFL-ECS-S-R1

피난구 유도등 소형 천장형 단면

- 피난구 또는 피난 경로로 사용되는 출입구에 설치하여 피난을 유도하는 장치입니다.
- 고휘도 LED를 사용한 제품으로 최상의 휘도 및 균일한 밝기에 따른 뛰어난 시인성을 갖추었습니다.
- 설치 효율성 향상을 위해 프론트 커버 설치 후 표시면 교체가 용이한 설계를 적용했습니다.

모델명	iFL-ECS-S-R1	점검용 누름 버튼 스위치	예비전원 감시용: 적색 LED
형식승인번호	유21-5		상용전원 감시용: 녹색 LED
형식	피난구 유도등	외형 크기	W: 201㎜ H: 179.8㎜ D: 71.6㎜
	소형, 천장형, 단면형		
	LED식, 유효 점등 시간 60분		
사용 전압	AC 220V, 60Hz	결선	3선식, 2선식
예비전원	Ni-cd 4.8V, 600mAh	제품 구성	정방향, 역방향
소비전력	1.8W 이하	외함 재질	Poly Carbonate ABS 수지

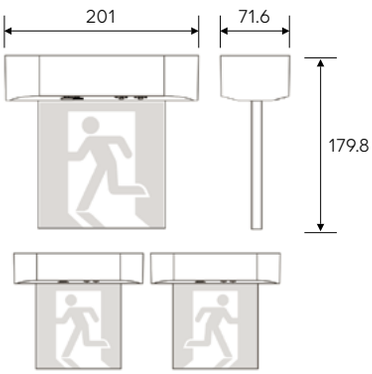

iFL-ECD-S-R1

피난구 유도등 소형 천장형 양면

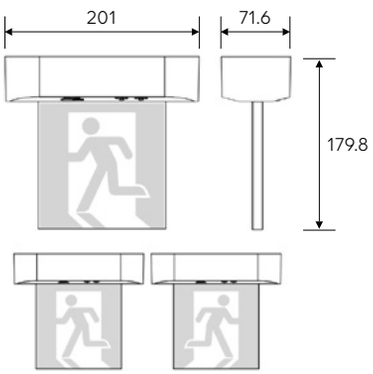

- 피난구 또는 피난 경로로 사용되는 출입구에 설치하여 피난을 유도하는 장치입니다.
- 고휘도 LED를 사용한 제품으로 최상의 휘도 및 균일한 밝기에 따른 뛰어난 시인성을 갖추었습니다.
- 설치 효율성 향상을 위해 프론트 커버 설치 후 표시면 교체가 용이한 설계를 적용했습니다.

모델명	iFL-ECD-S-R1	점검용 누름 버튼 스위치	예비전원 감시용: 적색 LED
형식승인번호	유21-6		상용전원 감시용: 녹색 LED
형식	피난구 유도등	외형 크기	W: 201㎜ H: 179.8㎜ D: 71.6㎜
	소형, 천장형, 양면형		
	LED식, 유효 점등 시간 60분		
사용 전압	AC 220V, 60Hz	결선	3선식, 2선식
예비전원	Ni-cd 4.8V, 600mAh	제품 구성	정방향, 역방향
소비전력	2W 이하	외함 재질	Poly Carbonate ABS 수지

iFL-EWS-M-R2

피난구 유도등 중형 벽부형

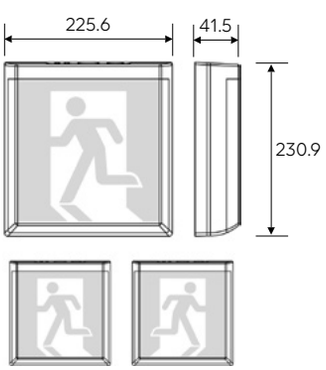

- 벽부형 피난구 유도등은 피난구 또는 피난 경로로 사용되는 출입구에 설치하여 피난을 유도하는 장치입니다.
- 고휘도 LED를 사용한 제품으로 최상의 휘도 및 균일한 밝기에 따른 뛰어난 시인성을 갖추었습니다.
- 표시면 외의 프레임을 최소화하여 협소한 공간에도 시공성이 뛰어납니다.

모델명	iFL-EWS-M-R2	점검용 누름 버튼 스위치	예비전원 감시용: 적색 LED
형식승인번호	유21-7		상용전원 감시용: 녹색 LED
형식	피난구 유도등	외형 크기	W: 225.6㎜ H: 230.9㎜ D: 41.5㎜
	중형, 벽부형, 단면형		
	LED식, 유효 점등 시간 60분		
사용 전압	AC 220V, 60Hz	결선	3선식, 2선식
예비전원	Ni-cd 4.8V, 600mAh	제품 구성	정방향, 역방향
소비전력	4W 이하(2.8W)	외함 재질	Poly Carbonate ABS 수지

iFL-ECS-M-R2

피난구 유도등 중형 천장형 단면

- 천장형 피난구 유도등은 피난구 또는 피난 경로로 사용되는 출입구에 설치하여 피난을 유도하는 장치입니다.
- 고휘도 LED를 사용한 제품으로 최상의 휘도 및 균일한 밝기에 따른 뛰어난 시인성을 갖추었습니다.
- 표시면 외의 프레임을 최소화하여 협소한 공간에도 시공성이 뛰어납니다.

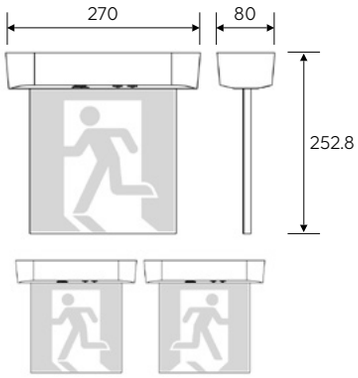

모델명	iFL-ECS-M-R2	점검용 누름 버튼 스위치	예비전원 감시용: 적색 LED
형식승인번호	유21-20		상용전원 감시용: 녹색 LED
형식	피난구 유도등	외형 크기	W: 270㎜ H: 252.8㎜ D: 80㎜
	중형, 천장형, 단면형		
	LED식, 유효 점등 시간 60분		
사용 전압	AC 220V, 60Hz	결선	3선식, 2선식
예비전원	Ni-cd 4.8V, 600mAh	제품 구성	정방향, 역방향
소비전력	2.8W	외함 재질	Poly Carbonate ABS 수지

iFL-ECD-M-R2

피난구 유도등 중형 천장형 양면

- 피난구 또는 피난 경로로 사용되는 출입구에 설치하여 피난을 유도하는 장치입니다.
- 고휘도 LED를 사용한 제품으로 최상의 휘도 및 균일한 밝기에 따른 뛰어난 시인성을 갖추었습니다.

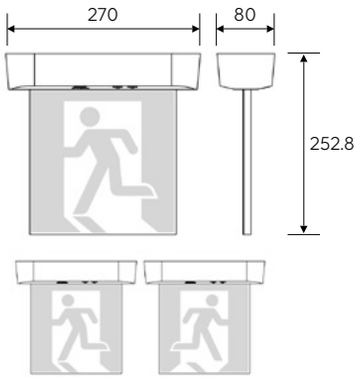

모델명	iFL-ECD-M-R2	점검용 누름 버튼 스위치	예비전원 감시용: 적색 LED
형식승인번호	유21-15		상용전원 감시용: 녹색 LED
형식	피난구 유도등	외형 크기	W: 270㎜ H: 252.8㎜ D: 80㎜
	중형, 천장형, 양면형		
	LED식, 유효 점등 시간 60분		
사용 전압	AC 220V, 60Hz	결선	3선식, 2선식
예비전원	Ni-cd 4.8V, 600mAh	제품 구성	정방향, 역방향
소비전력	4.5W 이하	외함 재질	Poly Carbonate ABS 수지

iFL-EWS-W-R2

피난구 유도등 와이드형 벽부형

- 피난구 또는 피난 경로로 사용되는 출입구에 설치하여 피난을 유도하는 장치입니다.
- 고휘도 LED를 사용한 제품으로 최상의 휘도 및 균일한 밝기에 따른 뛰어난 시인성을 갖추었습니다.
- 문틀과 천장 사이가 협소한 공간에 적용하기 위한 제품입니다.

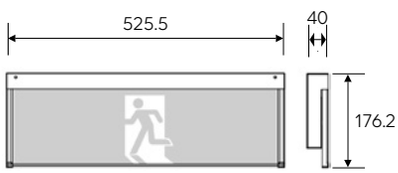

모델명	iFL-EWS-W-R2	점검용 누름 버튼 스위치	예비전원 감시용: 적색 LED
형식승인번호	유21-18		상용전원 감시용: 녹색 LED
형식	피난구 유도등	외형 크기	W: 525.5㎜ H: 176.2㎜ D: 40㎜
	중형, 벽부형, 단면형, 와이드형		
	LED식, 유효 점등 시간 60분		
사용 전압	AC 220V, 60Hz	결선	3선식, 2선식
예비전원	Ni-cd 4.8V, 600mAh	제품 구성	정방향
소비전력	4W 이하(2.8W)	외함 재질	AL/PC/STEEL/ABS 수지

iFL-EWS-L-R1

피난구 유도등 대형 벽부형

- 대형 피난구 유도등은 피난구 또는 피난 경로로 사용되는 출입구에 설치하여 피난을 유도하는 장치입니다.
- 고휘도 LED를 사용한 제품으로 최상의 휘도 및 균일한 밝기에 따른 뛰어난 시인성을 갖추었습니다.
- 표시면 외의 프레임을 최소화하여 협소한 공간에도 시공성이 뛰어납니다.

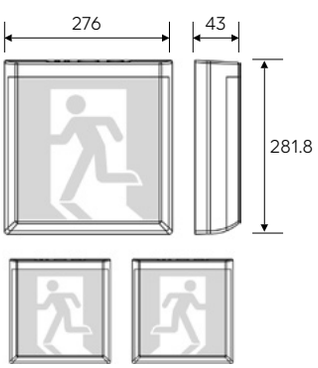

모델명	iFL-EWS-L-R1	점검용 누름 버튼 스위치	예비전원 감시용: 적색 LED
형식승인번호	유21-9		상용전원 감시용: 녹색 LED
형식	피난구 유도등	외형 크기	W: 276㎜ H: 281.8㎜ D: 43㎜
	대형, 돌출형, 단면형		
	LED식, 유효 점등 시간 60분		
사용 전압	AC 220V, 60Hz	결선	3선식, 2선식
예비전원	Ni-cd 4.8V, 600mAh	제품 구성	정방향, 역방향
소비전력	4.5W 이하	외함 재질	Poly Carbonate ABS 수지

iFL-ECS-L-R1

피난구 유도등 대형 천장형 단면

- 천장형 피난구 유도등은 피난구 또는 피난 경로로 사용되는 출입구에 설치하여 피난을 유도하는 장치입니다.
- 고휘도 LED를 사용한 제품으로 최상의 휘도 및 균일한 밝기에 따른 뛰어난 시인성을 갖추었습니다.
- 설치 효율성 향상을 위해 프론트 커버 설치 후 표시면 교체 용이하게 설계 적용했습니다.

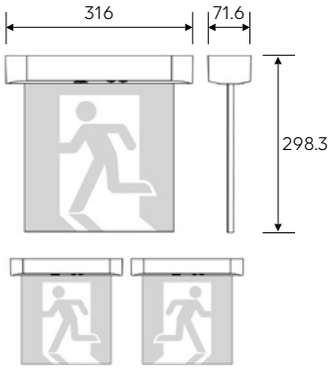

모델명	iFL-ECS-L-R1	점검용 누름 버튼 스위치	예비전원 감시용: 적색 LED
형식승인번호	유21-19		상용전원 감시용: 녹색 LED
형식	피난구 유도등	외형 크기	W: 316㎜ H: 298.3㎜ D: 71.6㎜
	대형, 천장형, 단면형		
	LED식, 유효 점등 시간 60분		
사용 전압	AC 220V, 60Hz	결선	3선식, 2선식
예비전원	Ni-cd 4.8V, 600mAh	제품 구성	정방향, 역방향
소비전력	4.5W 이하	외함 재질	Poly Carbonate ABS 수지

iFL-ECD-L-R1

피난구 유도등 대형 천장형 양면

- 천장형 피난구 유도등은 피난구 또는 피난 경로로 사용되는 출입구에 설치하여 피난을 유도하는 장치입니다.
- 고휘도 LED를 사용한 제품으로 최상의 휘도 및 균일한 밝기에 따른 뛰어난 시인성을 갖추었습니다.
- 설치 효율성 향상을 위해 프론트 커버 설치 후 표시면 교체 용이하게 설계 적용했습니다.

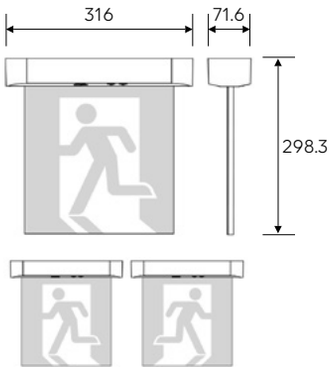

모델명	iFL-ECS-L-R1	점검용 누름 버튼 스위치	예비전원 감시용: 적색 LED
형식승인번호	유21-14		상용전원 감시용: 녹색 LED
형식	피난구 유도등	외형 크기	W: 316㎜ H: 298.3㎜ D: 71.6㎜
	대형, 천장형, 양면형		
	LED식, 유효 점등 시간 60분		
사용 전압	AC 220V, 60Hz	결선	3선식, 2선식
예비전원	Ni-cd 4.8V, 600mAh	제품 구성	정방향, 역방향
소비전력	6.5W 이하	외함 재질	Poly Carbonate ABS 수지

iFL-CWS-S-R2

복도 통로 유도등 소형 벽부형

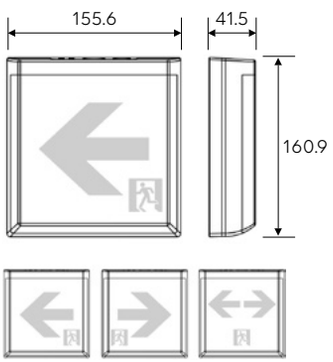

- 벽부형 복도 통로 유도등은 피난구 또는 피난 경로로 사용되는 복도에 설치하여 피난을 유도하는 장치입니다.
- 고휘도 LED를 사용한 제품으로 최상의 휘도 및 균일한 밝기에 따른 뛰어난 시인성을 갖추었습니다.
- 표시면 외의 프레임을 최소화하여 협소한 공간에도 시공성이 뛰어납니다.

모델명	iFL-CWS-S-R2	점검용 누름 버튼 스위치	예비전원 감시용: 적색 LED
형식승인번호	유21-10		상용전원 감시용: 녹색 LED
형식	복도 통로 유도등	외형 크기	W: 155.6㎜ H: 160.9㎜ D: 41.5㎜
	소형, 벽부형, 단면형		
	LED식, 유효 점등 시간 60분		
사용 전압	AC 220V, 60Hz	결선	3선식, 2선식
예비전원	Ni-cd 4.8V, 600mAh	제품 구성	정방향, 역방향, 양방향
소비전력	2.8W 이하	외함 재질	Poly Carbonate ABS 수지

iFL-FWS-M-R2

거실 통로 유도등 중형 벽부형

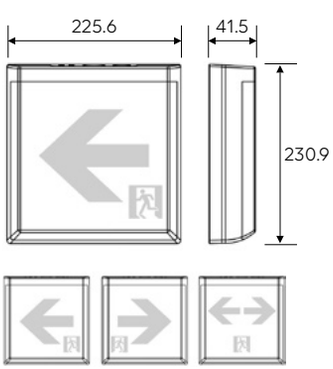

- 벽부형 거실 통로 유도등은 피난구 또는 피난 경로로 사용되는 거실에 설치하여 피난을 유도하는 장치입니다.
- 고휘도 LED를 사용한 제품으로 최상의 휘도 및 균일한 밝기에 따른 뛰어난 시인성을 갖추었습니다.
- 표시면 외의 프레임을 최소화하여 협소한 공간에도 시공성이 뛰어납니다.

모델명	iFL-FWS-M-R2	점검용 누름 버튼 스위치	예비전원 감시용: 적색 LED
형식승인번호	유21-8		상용전원 감시용: 녹색 LED
형식	거실 통로 유도등	외형 크기	W: 225.6㎜ H: 230.9㎜ D: 41.5㎜
	중형, 벽부형, 단면형		
	LED식, 유효 점등 시간 60분		
사용 전압	AC 220V, 60Hz	결선	3선식, 2선식
예비전원	Ni-cd 4.8V, 600mAh	제품 구성	좌방향, 우방향, 양방향
소비전력	4W 이하(2.8W)	외함 재질	Poly Carbonate ABS 수지

iFL-FCS-M-R2

거실 통로 유도등 중형 천장형 단면

- 천장형 거실 통로 유도등은 피난구 또는 피난 경로로 사용되는 거실에 설치하여 피난을 유도하는 장치입니다.
- 고휘도 LED를 사용한 제품으로 최상의 휘도 및 균일한 밝기에 따른 뛰어난 시인성을 갖추었습니다.
- 표시면 외의 프레임을 최소화하여 협소한 공간에도 시공성이 뛰어납니다.

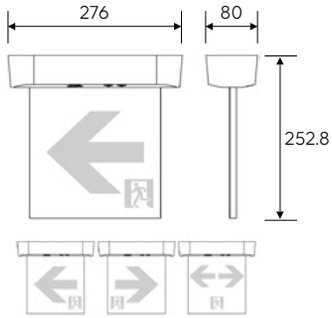

모델명	iFL-FCS-M-R2	점검용 누름 버튼 스위치	예비전원 감시용: 적색 LED
형식승인번호	유21-16		상용전원 감시용: 녹색 LED
형식	복도 통로 유도등	외형 크기	W: 270㎜ H: 252.8㎜ D: 80㎜
	소형, 벽부형, 단면형		
	LED식, 유효 점등 시간 60분		
사용 전압	AC 220V, 60Hz	결선	3선식, 2선식
예비전원	Ni-cd 4.8V, 600mAh	제품 구성	정방향, 역방향, 양방향
소비전력	2.8W 이하	외함 재질	Poly Carbonate ABS 수지

iFL-FCD-M-R2

거실 통로 유도등 중형 천장형 양면

- 천장형 거실 통로 유도등은 피난구 또는 피난 경로로 사용되는 거실에 설치하여 피난을 유도하는 장치입니다.
- 고휘도 LED를 사용한 제품으로 최상의 휘도 및 균일한 밝기에 따른 뛰어난 시인성을 갖추었습니다.
- 표시면 외의 프레임을 최소화하여 협소한 공간에도 시공성이 뛰어납니다.

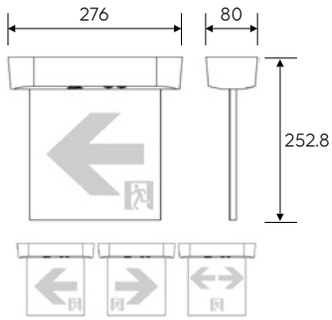

모델명	iFL-FCD-M-R2	점검용 누름 버튼 스위치	예비전원 감시용: 적색 LED
형식승인번호	유21-17		상용전원 감시용: 녹색 LED
형식	복도 통로 유도등	외형 크기	W: 270㎜ H: 252.8㎜ D: 80㎜
	중형, 천장형, 양면형		
	LED식, 유효 점등 시간 60분		
사용 전압	AC 220V, 60Hz	결선	3선식, 2선식
예비전원	Ni-cd 4.8V, 600mAh	제품 구성	정방향, 역방향, 양방향
소비전력	5W 이하	외함 재질	Poly Carbonate ABS 수지

iFL-SWS-S-R2

계단 통로 유도등 소형 벽부형

- 벽부형 계단 통로 유도등은 피난구 또는 피난 경로로 사용되는 계단에 설치하여 피난을 유도하는 장치입니다.
- 고휘도 LED를 사용한 제품으로 최상의 휘도 및 균일한 밝기에 따른 뛰어난 시인성을 갖추었습니다.
- 표시면 외의 프레임을 최소화하여 협소한 공간에도 시공성이 뛰어납니다.

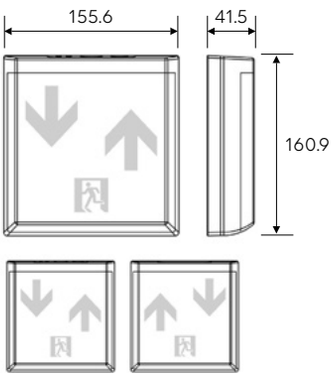

모델명	iFL-SWS-S-R2	점검용 누름 버튼 스위치	예비전원 감시용: 적색 LED
형식승인번호	유18-32-1		상용전원 감시용: 녹색 LED
형식	계단 통로 유도등	외형 크기	W: 155.6㎜ H: 160.9㎜ D: 41.5㎜
	소형, 벽부형		
	LED식, 유효 점등 시간 60분		
사용 전압	AC 220V, 60Hz	결선	3선식, 2선식
예비전원	Ni-cd 4.8V, 600mAh	제품 구성	좌하우상, 좌상우하
소비전력	4W 이하(2.8W)	외함 재질	Poly Carbonate ABS 수지

실적 및 인증서

시공 실적

등록증

형식 승인서

고효율 인증서

시공 실적

대전 IPARK CITY

공사 기간	2019년 6월~2021년 10월
주소	대전광역시 유성구 상대복용로29번길 52
규모	공동주택(아파트)/지하 2층~지상 35층, 15개 동
세대	총 2,560세대

강남 센트럴 아이파크

공사 기간	2019년 9월~2022년 5월
주소	서울특별시 강남구 테헤란로44길 26
규모	공동주택(아파트)/지하 3층~지상 35층, 5개 동
세대	총 499세대

CJ 양지물류센터

공사 기간	2017년 7월~2019년 4월
주소	경기도 용인시 처인구 양지면 남평로 111-73
규모	물류센터/유통물류센터
연면적	345,347.83㎡

성문안 컨트리클럽

공사 기간	2021년 5월~2022년 5월
주소	강원도 원주시 지정면 월송석화로 431
규모	운동 시설/골프장(부대 시설)
연면적	4,114.993㎡

고척아이파크

공사 기간	2019년 5월~2022년 8월
주소	서울특별시 구로구 경인로43길 49
규모	주상 복합 시설/지하 3층~지상 45층(MD), 지하 2층~지상 35층(RD)
세대	총 2,205세대

영통아이파크캐슬 3단지

공사 기간	2020년 10월~2022년 9월
주소	경기도 수원시 영통구 망포로84번길 10
규모	공동주택(아파트)/ 지하 2층~지상 19층, 9개 동
세대	총 664세대

용산역사박물관 리모델링 공사

공사 기간	2021년 6월~12월
주소	서울특별시 용산구 한강대로14길 35-29
규모	의료 시설/지하 0층~지상 2층, 1개 동
연면적	2,275.52㎡

현대엘리베이터 충주공장

공사 기간	2021년 3월~2023년 2월
주소	충북 충주시 충주산단1로 128
규모	공장/지하 2층~지상 7층
연면적	67,359.43㎡

실적 현황

프로젝트	준공일	세대
거제2차아이파크1단지	2018/5/31	636세대
마포한강아이파크	2018/8/31	385세대
천안봉서산아이파크	2018/9/30	665세대
동해아이파크	2018/10/31	469세대
광교아이파크	2018/12/30	958세대
현대백화점 천호점 증축 공사	2018/12/31	
홍제원아이파크	2018/12/31	906세대
송도아메리칸타운아이파크	2018/12/31	830세대
송파헬리오시티	2019/2/28	9,510세대
신길센트럴아이파크	2019/2/28	612세대
평촌더샵아이파크	2019/3/30	1,174세대
광교엘포트	2019/3/31	1,750세대
동탄2아이파크 1단지	2019/3/31	757세대
동탄2아이파크 2단지	2019/3/31	510세대
영통아이파크캐슬 1단지	2019/3/31	1,783세대
영통아이파크캐슬 2단지	2019/3/31	1,162세대
청주가경아이파크	2019/4/30	905세대
양지물류센터	2019/4/30	
평촌더샵아이파크	2019/4/30	1,174세대
DMC2차아이파크	2019/5/31	1,061세대
동탄호수공원아이파크	2019/7/31	774세대
백련산SK뷰아이파크	2019/8/31	1,305세대
신촌숲아이파크	2019/9/30	1,015세대
대전대덕비즈센터	2019/10/30	596실
청주이랜드오피스텔	2019/10/30	216세대
월계센트럴아이파크	2019/10/31	859세대
잠실올림픽공원아이파크	2019/11/30	697세대
현대해상 안산사옥	2019/12/31	
고덕센트럴아이파크	2020/2/28	1,745세대

프로젝트	준공일	세대
수지광교산아이파크	2020/2/29	537세대
청주가경아이파크2단지	2020/3/31	664세대
목동센트럴아이파크위브	2020/4/30	3,045세대
당산센트럴아이파크	2020/5/21	802세대
서신아이파크e편한세상	2020/6/30	1,390세대
산성역포레스티아	2020/7/31	4,089세대
사가정센트럴아이파크	2020/7/31	1,505세대
대구연경아이파크	2020/7/31	792세대
운정신도시아이파크	2020/8/31	3,042세대
서면아이파크1단지	2020/10/31	1,862세대
여주아이파크	2020/11/30	526세대
꿈의숲아이파크	2021/1/31	1,703세대
병점역아이파크캐슬	2021/3/31	2,666세대
대구복현아이파크	2021/3/31	585세대
청주가경3차아이파크	2021/5/31	983세대
대전아이파크시티	2021/10/31	2,857세대
동래래미안아이파크	2021/12/31	3,853세대
평택고덕아이파크	2021/12/31	1,200세대
비산자이아이파크	2021/12/31	2,531세대
용산철도병원 리모델링 소방 공사	2021/12/31	
당진아이파크	2022/4/30	426세대
속초2차아이파크	2022/5/31	578세대
전주태평아이파크	2022/5/31	1,319세대
강남센트럴아이파크	2022/5/31	499세대
역삼센트럴2차아이파크	2022/5/31	67세대
광주계림아이파크SK뷰	2022/7/31	1,715세대
고척아이파크	2022/8/31	2,205세대
영통아이파크 3단지	2022/9/30	664세대
충주 현대엘리베이터 공장	2023/2/28	

등록증

국세청 nts.go.kr

사 업 자 등 록 증

(법인사업자)

등록번호 : 120-81-93646

법인명(단체명) : 에이치디씨랩스 (주)
대 표 자 : 김성은

개 업 연 월 일 : 1999 년 09 월 17 일 법인등록번호 : 110111-1775365
사업장 소재지 : 서울특별시 서초구 효령로 346(서초동)

본 점 소 재 지 : 서울특별시 서초구 효령로 346(서초동)

사 업 의 종 류 : 업태 건설 / 제조 / 건설업 / 건설 / 도매 / 도매 및 소매업 / 도매 및 소매업
종목 전기설비관련공사업 / 자동제어기기 / 도배, 실내 장식 및 내장 목공사업 / 정보통신공사 / 무역 (수출입업) / 전자상거래 소매업 / 전자상거래 소매 중개업

발 급 사 유 : (별지 출력)

사업자 단위 과세 적용사업자 여부 : 여(∨) 부( )(적용일자: 2019년 08월 20일)
전자세금계산서 전용 전자우편주소 :

2022 년 04 월 12 일

서 초 세 무 서 장

국세청

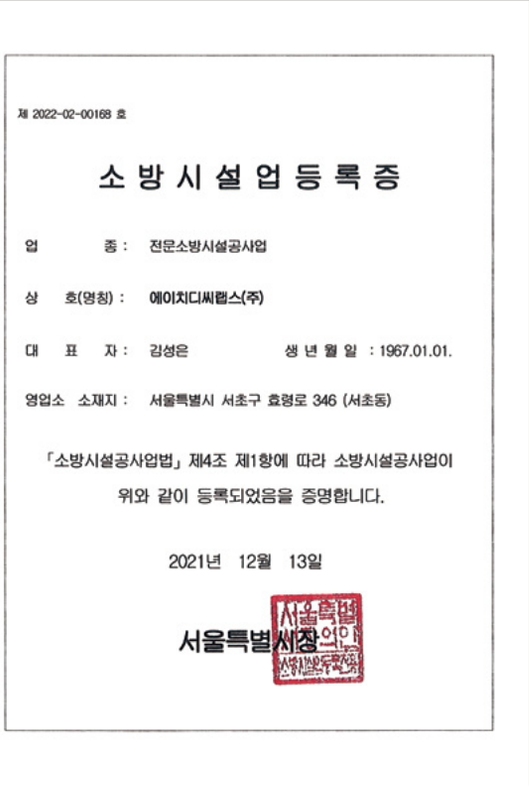

제 2022-02-00168 호

소 방 시 설 업 등 록 증

업 종 : 전문소방시설공사업

상 호(명칭) : 에이치디씨랩스(주)

대 표 자 : 김성은 생 년 월 일 : 1967.01.01.

영업소 소재지 : 서울특별시 서초구 효령로 346 (서초동)

「소방시설공사업법」 제4조 제1항에 따라 소방시설공사업이
위와 같이 등록되었음을 증명합니다.

2021년 12월 13일

서울특별시장

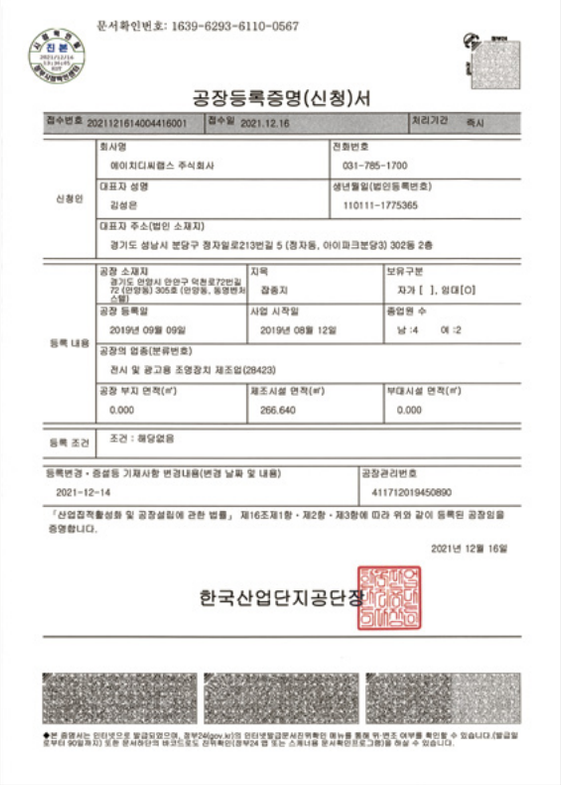

문서확인번호: 1639-6293-6110-0567

공장등록증명(신청)서

접수번호	접수일	처리기간
2021121614004416001	2021.12.16	즉시

신청인	회사명: 에이치디씨랩스 주식회사	전화번호: 031-785-1700	
	대표자 성명: 김성은	생년월일(법인등록번호): 110111-1775365	
	대표자 주소(법인 소재지): 경기도 성남시 분당구 정자일로213번길 5 (정자동, 아이파크분당3) 302동 2층		
등록 내용	공장 소재지: 경기도 안양시 안안구 덕천로72번길 72 (안양동) 305호 (안양동, 동영벤처스텔)	지목: 잡종지	보유구분: 자가 [ ], 임대[O]
	공장 등록일: 2019년 09월 09일	사업 시작일: 2019년 08월 12일	종업원 수: 남 :4 여 :2
	공장의 업종(분류번호): 전시 및 광고용 조명장치 제조업(28423)		
	공장 부지 면적(㎡): 0.000	제조시설 면적(㎡): 266.640	부대시설 면적(㎡): 0.000
등록 조건	조건 : 해당없음		

등록변경 · 증설등 기재사항 변경내용(변경 날짜 및 내용)	공장관리번호
2021-12-14	4117120194508 90

「산업집적활성화 및 공장설립에 관한 법률」 제16조제1항 · 제2항 · 제3항에 따라 위와 같이 등록된 공장임을 증명합니다.

2021년 12월 16일

한국산업단지공단장

◆본 증명서는 인터넷으로 발급되었으며, 정부24(gov.kr)의 인터넷발급문서진위확인 메뉴를 통해 위·변조 여부를 확인할 수 있습니다.(발급일로부터 90일까지) 또한 문서하단의 바코드또도 진위확인(정부24 앱 또는 스캐너를 문서확인프로그램)을 하실 수 있습니다.

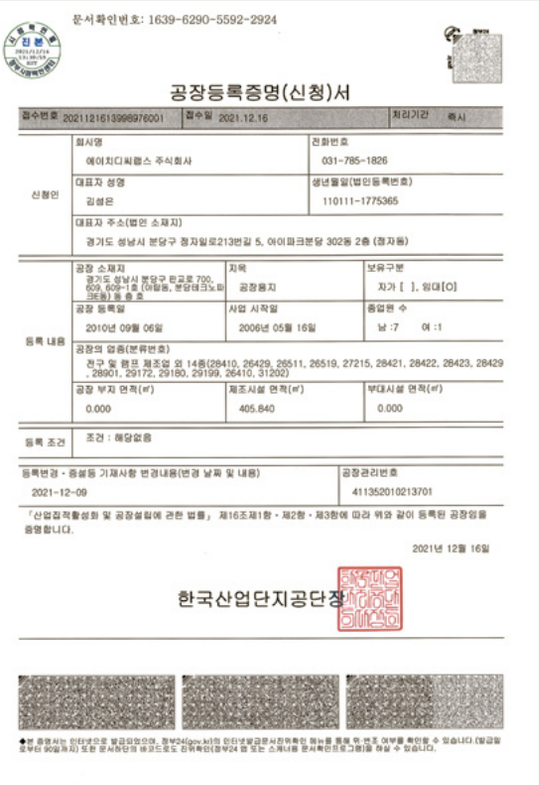

문서확인번호: 1639-6290-5592-2924

공장등록증명(신청)서

접수번호	접수일	처리기간
2021121613998976001	2021.12.16	즉시

신청인	회사명: 에이치디씨랩스 주식회사	전화번호: 031-785-1826	
	대표자 성명: 김성은	생년월일(법인등록번호): 110111-1775365	
	대표자 주소(법인 소재지): 경기도 성남시 분당구 정자일로213번길 5, 아이파크분당 302동 2층 (정자동)		
등록 내용	공장 소재지: 경기도 성남시 분당구 판교로 700, 609, 609-1호 (야탑동, 분당테크노파크호) 9, 8 층	지목: 공장용지	보유구분: 자가 [ ], 임대[O]
	공장 등록일: 2010년 09월 06일	사업 시작일: 2006년 05월 16일	종업원 수: 남 :7 여 :1
	공장의 업종(분류번호): 전구 및 램프 제조업 외 14종(28410, 26429, 26511, 26519, 27215, 28421, 28422, 28423, 28429, 28901, 29172, 29180, 29199, 26410, 31202)		
	공장 부지 면적(㎡): 0.000	제조시설 면적(㎡): 405.840	부대시설 면적(㎡): 0.000
등록 조건	조건 : 해당없음		

등록변경 · 증설등 기재사항 변경내용(변경 날짜 및 내용)	공장관리번호
2021-12-09	4113520102137 01

「산업집적활성화 및 공장설립에 관한 법률」 제16조제1항 · 제2항 · 제3항에 따라 위와 같이 등록된 공장임을 증명합니다.

2021년 12월 16일

한국산업단지공단장

◆본 증명서는 인터넷으로 발급되었으며, 정부24(gov.kr)의 인터넷발급문서진위확인 메뉴를 통해 위·변조 여부를 확인할 수 있습니다.(발급일로부터 90일까지) 또한 문서하단의 바코드또도 진위확인(정부24 앱 또는 스캐너를 문서확인프로그램)을 하실 수 있습니다.

TQCSI

Environmentally Certified

Certificate of Registration

에이치디씨랩스(주)

서울특별시 서초구 효령로 346(서초동)
경기도 성남시 분당구 판교로 700, 609, 609-1 (야탑동, 분당테크노파크 E동)

operates an

Environmental Management System

which complies with the requirements of:

ISO 14001:2015

거계설비, 전기설비, IBS(건), 설비제어, 전력제어, 조명제어, CCTV, 출입통제, 주차관제, 통합배선 및 FTTD, CATV, 네트워크, A/V 교환기, 전관방송, 원격검침, 물스크린), 도로, 항만, 철도, FA, 정보통신(NA, IT, 무선이동통신, S/W개발), LED등기구(매입형 및 고정형), 폐열회수 환기시스템, 가스, 소방, 유해수도, ESCO, 신재생에너지(태양광, 연료전지, 풍력, 바이오매스), 환경시설(분뇨 처리시설)의 공사에 대한 전단, 건설업, 설계개발, 시공, 생산 및 부가서비스

최초승인 일자: 2002년 8월 30일 | 인증 번호: SK3989-EC
인증 결정일/재발행일: 2022년 1월 20일 | 만료 일자: 2025년 1월 29일

Craig J Bates
President
TQCS International(Group) Pty Ltd
For the TQCSI Certification Approval Panel

MS, Lee
President
TQCS International(Korea)

인증검증은 www.tqcsi.co.kr에서 확인 가능하며 사후심사를 받지 않은 기업은 유효기간 내에도 취소조치 됩니다.

TQCSI International Pty Ltd | www.aach.com.au | www.iaf.nu | www.jas-anz.org/register

TQCSI

Quality Certified

Certificate of Registration

에이치디씨랩스(주)

서울특별시 서초구 효령로 346(서초동)
경기도 성남시 분당구 판교로 700, 609, 609-1 (야탑동, 분당테크노파크 E동)

operates a

Quality Management System

which complies with the requirements of:

ISO 9001:2015

거계설비, 전기설비, IBS(건), 설비제어, 전력제어, 조명제어, CCTV, 출입통제, 주차관제, 통합배선 및 FTTD, CATV, 네트워크, A/V 교환기, 전관방송, 원격검침, 물스크린), 도로, 항만, 철도, FA, 정보통신(NA, IT, 무선이동통신, S/W개발), LED등기구(매입형 및 고정형), 폐열회수 환기시스템, 가스, 소방, 유해수도, ESCO, 신재생에너지(태양광, 연료전지, 풍력, 바이오매스), 환경시설(분뇨 처리시설)의 공사에 대한 전단, 건설업, 설계개발, 시공, 생산 및 부가서비스

최초승인 일자: 2000년 1월 28일 | 인증 번호: SK3989-QC
인증 결정일/재발행일: 2022년 1월 20일 | 만료 일자: 2025년 1월 29일

Craig J Bates
President
TQCS International(Group) Pty Ltd
For the TQCSI Certification Approval Panel

MS, Lee
President
TQCS International(Korea)

인증검증은 www.tqcsi.co.kr에서 확인 가능하며 사후심사를 받지 않은 기업은 유효기간 내에도 취소조치 됩니다.

TQCSI International Pty Ltd | www.aach.com.au | www.iaf.nu | www.jas-anz.org/register

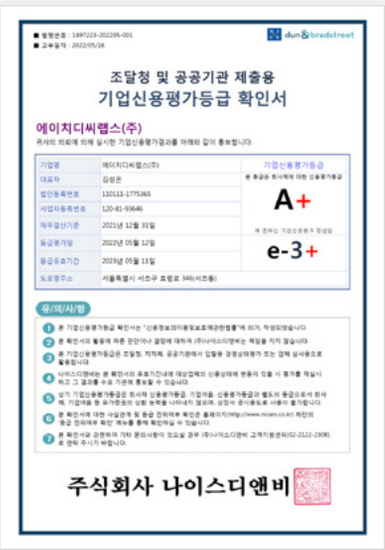

■ 발행번호 : 1897229-202205-001
■ 조회일자 : 2022/05/16

dun&bradstreet

조달청 및 공공기관 제출용
기업신용평가등급 확인서

에이치디씨랩스(주)
귀사의 의뢰에 의해 실시한 기업신용평가결과를 아래와 같이 통보합니다.

기업명	에이치디씨랩스(주)	기업신용평가등급
대표자	김성은	본 등급은 회사에게 대한 신용평가등급
법인등록번호	110111-1775365	A+
사업자등록번호	120-81-93646	
재무결산기준	2021년 12월 31일	제 준하는 기업으로부터 입상일
등급평가일	2022년 05월 12일	e-3+
등급유효기간	2023년 05월 11일	
도로명주소	서울특별시 서초구 효령로 346(서초동)	

용/의/사/항

1. 본 기업신용평가등급 확인서는 "신용정보의이용및보호에관한법률"에 의거, 작성되었습니다.
2. 본 확인서의 활용에 따른 판단이나 결정에 대하여 (주)나이스디앤비는 책임을 지지 않습니다.
3. 본 기업신용평가등급은 포털등, 지자체, 공공기관에서 입찰용 경영상태평가 또는 업체 심사용으로 활용됩니다.
4. 나이스디앤비는 본 확인서의 유효기간내에 대상업체의 신용상태에 변동이 있을 시 평가를 재실시하고 그 결과를 수요 기관에 통보할 수 있습니다.
5. 상기 기업신용평가등급은 회사채 신용평가등급, 기업어음, 신용평가등급과 별도의 등급으로서 회사채, 기업어음 등 유가증권의 상환 능력을 나타내지 않으며, 상장사 공시용도로 사용이 불가합니다.
6. 본 확인서에 대한 사실관계 및 등급 진위여부 확인은 홈페이지(http://www.nicers.co.kr) 하단의 "등급 진위여부 확인" 메뉴를 통해 확인하실 수 있습니다.
7. 본 확인서상 관련하여 기타 문의사항이 있으실 경우 (주)나이스디앤비 고객지원센터(02-2122-2908)로 연락 주시기 바랍니다.

주식회사 나이스디앤비

■ 시공능력 평가 및 공시 등에 관한 공정거래법에 의거(동법제)

2022년도 시공능력 공시업체 순위확인서

발행번호 2022-22-00010

상호	에이치디씨랩스(주)	대표자	김성은
소재지	서울특별시 서초구 효령로 346 (서초동)		
전화번호	1899-1909	팩스번호	02-2055-3762

업종	등록번호	시공능력평가액 (단위 : 천원)	지역순위 (서울)	전국순위
전문소방시설공사업	2022-02-00168	84,901,400	13/1908	20/6352

※ 시공능력순위는 발급일 현재 순위이며, 변경사항(신규등록, 양도, 합병, 폐업등)이 있을경우 시공능력순위가 변동될 수 있음

「소방시설공사업법」 제26조에 따라 해당 업체가 우리 협회에 제출한 소방시설공사 실적 신고서를 근거로 시공능력을 평가하였음을 확인합니다.

2022년 05월 28일

한국소방시설협회장

(1쪽)

소방시설업 등록수첩

업 종 명	전문소방시설공사업		
등록번호	2022-02-00168	등록연월일	2021.12.15
상호(성명)	에이치디씨랩스(주)		
대 표 자	김성은	생년월일	1967.01.01
영 업 소 소 재 지	서울특별시 서초구 효령로 346 (서초동)		
다른 영업 종업 사항			
자본금 또는 자산액 (개인사업자의 경우 해당없음)	6,169,000,000		원

「소방시설공사업법」 제4조제1항에 따라 위와 같이 소방시설공사업을 등록하였음을 증명합니다.

2022년 05월 12일

서울특별시장

(2쪽)

소방시설공사 시공능력 평가(소방시설공사업만 해당합니다)

연도	시공능력(천원)	연도	시공능력(천원)
2017 전문	75,160,700	2018 전문	82,894,400
2019 전문	133,509,200	2020 전문	99,358,400
2021 전문	99,678,500		

145mm×90mm(백상지 180g/㎡)

형식승인 리스트

종류	종별 상세	모델명	형식명	승인번호
수신기 및 중계기	R형 수신기	iFC-3000	AC 220V, DC 24V, LCD식, 디지털식, 반도체식, 디지털식, 아날로그식, 축적/비축적형 겸용, (옥내 · 외 소화전, 스프링클러)설비, 제연 설비	수17-46
	R형 수신기	iFC-3300	AC 220V, DC 24V, LCD식, 아날로그식, 축적/비축적형 겸용, (옥내 · 외 소화전, 스프링클러)설비, 제연 설비	수19-28-2
	중계기	iFC-RT4-R1	DC 24V, R형용, 입력 4회로, 출력 4회로	중20-32
	중계반	iFC-RT508	AC 220V, DC 24V, R형용, 입력 508회로, 출력 508회로	중19-20-1
	벽부형 R형 수신기	iFC-3300-W	AC 220V, DC 24V, LCD식, 아날로그식, 축적/비축적형 겸용, (옥내 · 외 소화전, 스프링클러)설비, 제연 설비	수23-1
	GR형 복합수신기	iFS-1000	AC 220V, DC 24V, LCD식, 아날로그식, 축적/비축적형 겸용, (옥내 · 외 소화전, 스프링클러)설비, (물분무, 포)소화설비, 제연설비	수21-17
	GR형 중계반	iFS-RT508	AC 220V, DC 24V, LCD식, GR형용, 입력 508회로, 출력 508회로	중21-29
	GR형 중계기	iFS-RT4	DC 24V, GR형용, 입력 4회로, 출력 4회로	중21-28
감지기	광전식 스포트형 감지기	iFD-PN2	DC 24V, 2종, 보통형, 재용형	감16-10
	차동식 스포트형 감지기	iFD-DN2	DC 24V, 2종, 보통형, 재용형, 반도체식	감16-11
	정온식 스포트형 감지기	iFD-FN1	DC 24V, 1종, 70°C, 보통형, 재용형, 반도체식	감16-40
	차동식 스포트형 감지기 (방수형)	iFD-DN2/W	DC 24V, 2종, 보통형, 재용형, 방수형, 반도체식	감19-10
	정온식 스포트형 감지기 (방수형)	iFD-FN1/W	DC 24V, 1종, 70°C, 보통형, 재용형, 방수형, 반도체식	감21-52
	광전식 스포트형 감지기 (아날로그)	iFD-PA	DC 24V, 아날로그식, 보통형, 재용형, 공칭감지농도범위(5~15%/m)	감17-50-3
	정온식 스포트형 감지기 (아날로그)	iFD-FA	DC 24V, 아날로그식, 보통형, 재용형, 공칭감지온도 범위(60~75°C)	감17-65-1
	정온식 스포트형 감지기 (아날로그, 방수형)	iFD-FA/W	DC 24V, 아날로그식, 보통형, 재용형, 방수형, 공칭감지온도 범위(60~75°C)	감21-48
	공기흡입형 감지기	iFC-ASD-4	DC 24V, 보통형, 재용형, 공기흡입형, 아날로그식, 공칭감지농도 범위(1~20%/m), 공기흡입 입력 수 4개, 공기흡입 입력 수당 최대 사용 길이 150m, 2회로용	감21-20
	광전식 스포트형 감지기 (아날로그)	iFS-PA	DC 24V, 아날로그식, 보통형, 재용형, 공칭감지농도범위(5~15%/m)	감21-19
	정온식 스포트형 감지기 (아날로그)	iFS-FA	DC 24V, 아날로그식, 보통형, 재용형, 공칭감지온도범위(40~80°C)	감21-18

종류	종별 상세	모델명	형식명	승인번호
유도등	피난구 유도등 (소형, 벽부형)	iFL-EWS-S-R2	AC 220V, DC 4.8V, 피난구용, 소형, 돌출형, 벽부형, LED식, 단면용, 유효 점등 시간 60분	유21-4
	피난구 유도등 (소형, 천장형 단면)	iFL-ECS-S-R1	AC 220V, DC 4.8V, 피난구용, 소형, 천장형, LED식, 단면용, 유효 점등 시간 60분	유21-5
	피난구 유도등 (소형, 천장형 양면)	iFL-ECD-S-R1	AC 220V, DC 4.8V, 피난구용, 소형, 천장형, LED식, 양면용, 유효 점등 시간 60분	유21-6
	피난구 유도등 (중형, 벽부형)	iFL-EWS-M-R2	AC 220V, DC 4.8V, 피난구용, 중형, 돌출형, 벽부형, LED식, 단면용, 유효 점등 시간 60분	유21-7
	피난구 유도등 (중형, 천장형 단면)	iFL-ECS-M-R2	AC 220V, DC 4.8V, 피난구용, 중형, 천장형, LED식, 단면용, 유효 점등 시간 60분	유21-20
	피난구 유도등 (중형, 천장형 양면)	iFL-ECD-M-R2	AC 220V, DC 4.8V, 피난구용, 중형, 천장형, LED식, 양면용, 유효 점등 시간 60분	유21-15
	피난구 유도등 (중형, 와이드형, 벽부형)	iFL-EWS-W-R2	AC 220V, DC 4.8V, 피난구용, 중형, 돌출형, 벽부형, LED식, 단면용, 유효 점등 시간 60분	유21-18
	피난구 유도등 (대형, 벽부형)	iFL-EWS-L-R1	AC 220V, DC 4.8V, 피난구용, 대형, 돌출형, 벽부형, LED식, 단면용, 유효 점등 시간 60분	유21-9
	피난구 유도등 (대형, 천장형 단면)	iFL-ECS-L-R1	AC 220V, DC 4.8V, 피난구용, 대형, 천장형, LED식, 단면용, 유효 점등 시간 60분	유21-19
	피난구 유도등 (대형, 천장형 양면)	iFL-ECD-L-R1	AC 220V, DC 4.8V, 피난구용, 대형, 천장형, LED식, 양면용, 유효 점등 시간 60분	유21-14
	복도 통로 유도등 (소형, 벽부형)	iFL-CWS-S-R2	AC 220V, DC 4.8V, 복도 통로용, 소형, 돌출형, 벽부형, LED식, 단면용, 유효 점등 시간 60분	유21-10
	거실 통로 유도등 (중형, 벽부형)	iFL-FWS-M-R2	AC 220V, DC 4.8V, 거실 통로용, 중형, 돌출형, LED식, 단면용, 유효 점등 시간 60분	유21-8
	거실 통로 유도등 (중형, 천장형 단면)	iFL-FCS-M-R2	AC 220V, DC 4.8V, 거실 통로용, 중형, 천장형, LED식, 단면용, 유효 점등 시간 60분	유21-16
	거실 통로 유도등 (중형, 천장형 양면)	iFL-FCD-M-R2	AC 220V, DC 4.8V, 거실 통로용, 중형, 천장형, LED식, 양면용, 유효 점등 시간 60분	유21-17
	계단 통로 유도등 (소형, 벽부형)	iFL-SWS-S-R2	AC 220V, DC 4.8V, 계단 통로용, 소형, 벽부형, LED식, 단면용, 유효 점등 시간 60분	유18-32-1

형식승인 인증서

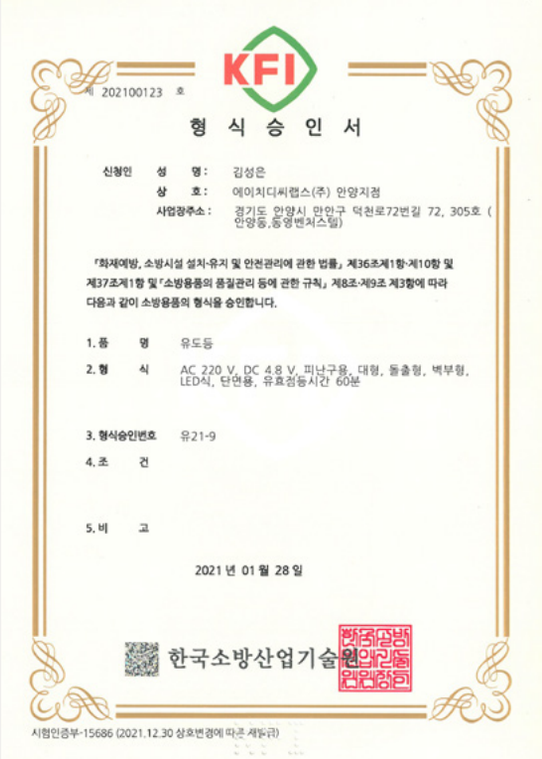

제 202100123 호

형 식 승 인 서

신청인 성 명 : 김성은
상 호 : 에이치디씨랩스(주) 안양지점
사업장주소 : 경기도 안양시 만안구 덕천로72번길 72, 305호 (안양동,동영벤처스텔)

「화재예방, 소방시설 설치·유지 및 안전관리에 관한 법률」 제36조제1항·제10항 및 제37조제1항 및 「소방용품의 품질관리 등에 관한 규칙」 제8조·제9조 제3항에 따라 다음과 같이 소방용품의 형식을 승인합니다.

1. 품 명 유도등
2. 형 식 AC 220 V, DC 4.8 V, 피난구용, 대형, 돌출형, 벽부형, LED식, 단면용, 유효점등시간 60분
3. 형식승인번호 유21-9
4. 조 건
5. 비 고

2021 년 01 월 28 일

한국소방산업기술원

시험인증부-15686 (2021.12.30 상호변경에 따른 재발급)

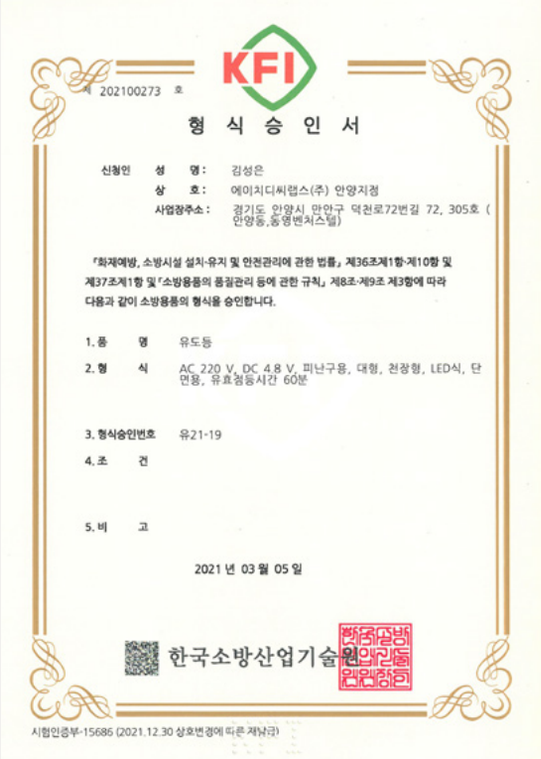

제 202100273 호

형 식 승 인 서

신청인 성 명 : 김성은
상 호 : 에이치디씨랩스(주) 안양지점
사업장주소 : 경기도 안양시 만안구 덕천로72번길 72, 305호 (안양동,동영벤처스텔)

「화재예방, 소방시설 설치·유지 및 안전관리에 관한 법률」 제36조제1항·제10항 및 제37조제1항 및 「소방용품의 품질관리 등에 관한 규칙」 제8조·제9조 제3항에 따라 다음과 같이 소방용품의 형식을 승인합니다.

1. 품 명 유도등
2. 형 식 AC 220 V, DC 4.8 V, 피난구용, 대형, 천장형, LED식, 단면용, 유효점등시간 60분
3. 형식승인번호 유21-19
4. 조 건
5. 비 고

2021 년 03 월 05 일

한국소방산업기술원

시험인증부-15686 (2021.12.30 상호변경에 따른 재발급)

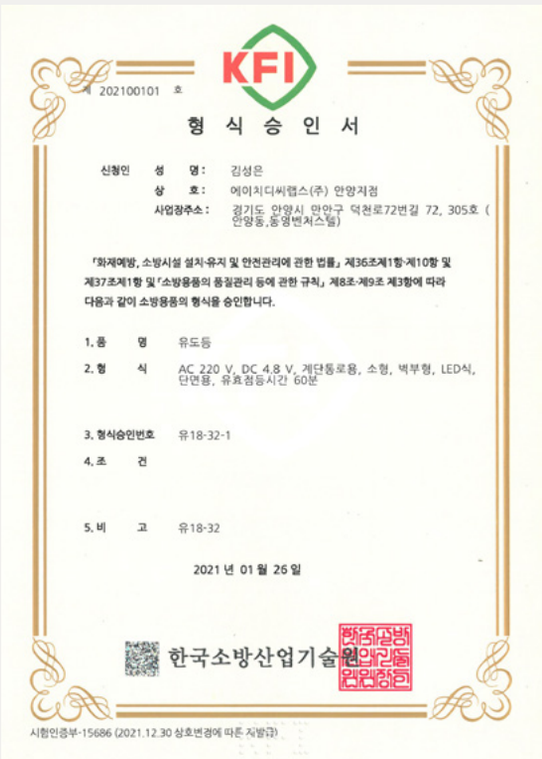

제 202100101 호

형 식 승 인 서

신청인 성 명 : 김성은
상 호 : 에이치디씨랩스(주) 안양지점
사업장주소 : 경기도 안양시 만안구 덕천로72번길 72, 305호 (안양동,동영벤처스텔)

「화재예방, 소방시설 설치·유지 및 안전관리에 관한 법률」 제36조제1항·제10항 및 제37조제1항 및 「소방용품의 품질관리 등에 관한 규칙」 제8조·제9조 제3항에 따라 다음과 같이 소방용품의 형식을 승인합니다.

1. 품 명 유도등
2. 형 식 AC 220 V, DC 4.8 V, 계단통로용, 소형, 벽부형, LED식, 단면용, 유효점등시간 60분
3. 형식승인번호 유18-32-1
4. 조 건
5. 비 고 유18-32

2021 년 01 월 26 일

한국소방산업기술원

시험인증부-15686 (2021.12.30 상호변경에 따른 재발급)

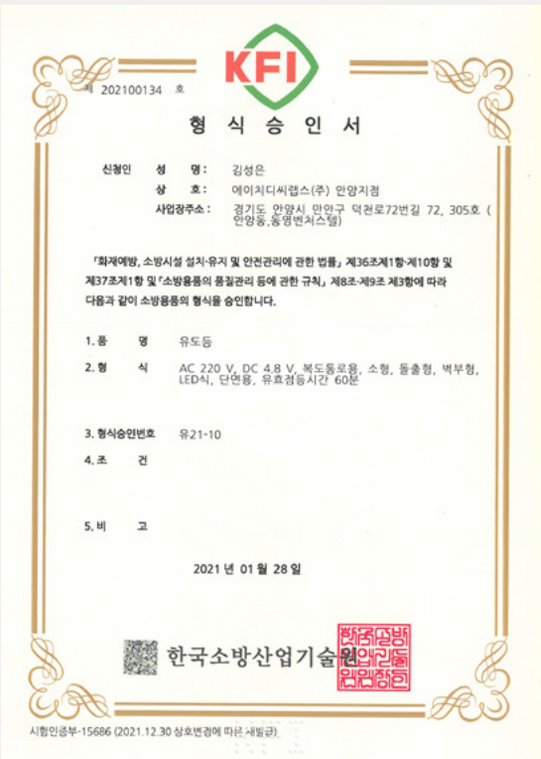

제 202100134 호

형 식 승 인 서

신청인 성 명 : 김성은
상 호 : 에이치디씨랩스(주) 안양지점
사업장주소 : 경기도 안양시 만안구 덕천로72번길 72, 305호 (안양동,동영벤처스텔)

「화재예방, 소방시설 설치·유지 및 안전관리에 관한 법률」 제36조제1항·제10항 및 제37조제1항 및 「소방용품의 품질관리 등에 관한 규칙」 제8조·제9조 제3항에 따라 다음과 같이 소방용품의 형식을 승인합니다.

1. 품 명 유도등
2. 형 식 AC 220 V, DC 4.8 V, 복도통로용, 소형, 돌출형, 벽부형, LED식, 단면용, 유효점등시간 60분
3. 형식승인번호 유21-10
4. 조 건
5. 비 고

2021 년 01 월 28 일

한국소방산업기술원

시험인증부-15686 (2021.12.30 상호변경에 따른 재발급)

제 202100122 호

형 식 승 인 서

신청인 성 명 : 김성은
상 호 : 에이치디씨랩스(주) 안양지점
사업장주소 : 경기도 안양시 만안구 덕천로72번길 72, 305호 (안양동,옴영벤처스텔)

「화재예방, 소방시설 설치·유지 및 안전관리에 관한 법률」 제36조제1항·제10항 및 제37조제1항 및 「소방용품의 품질관리 등에 관한 규칙」 제8조·제9조 제3항에 따라 다음과 같이 소방용품의 형식을 승인합니다.

1. 품 명 유도등
2. 형 식 AC 220 V, DC 4.8 V, 거실통로용, 중형, 들출형, 벽부형, LED식, 단면용, 유효점등시간 60분
3. 형식승인번호 유21-8
4. 조 건
5. 비 고

2021 년 01 월 28 일

한국소방산업기술원

시험인증부-15686 (2021.12.30 상호변경에 따른 재발급)

제 202100270 호

형 식 승 인 서

신청인 성 명 : 김성은
상 호 : 에이치디씨랩스(주) 안양지점
사업장주소 : 경기도 안양시 만안구 덕천로72번길 72, 305호 (안양동,옴영벤처스텔)

「화재예방, 소방시설 설치·유지 및 안전관리에 관한 법률」 제36조제1항·제10항 및 제37조제1항 및 「소방용품의 품질관리 등에 관한 규칙」 제8조·제9조 제3항에 따라 다음과 같이 소방용품의 형식을 승인합니다.

1. 품 명 유도등
2. 형 식 AC 220 V, DC 4.8 V, 거실통로용, 중형, 천장형, LED식, 단면용, 유효점등시간 60분
3. 형식승인번호 유21-16
4. 조 건
5. 비 고

2021 년 03 월 05 일

한국소방산업기술원

시험인증부-15686 (2021.12.30 상호변경에 따른 재발급)

제 202100274 호

형 식 승 인 서

신청인 성 명 : 김성은
상 호 : 에이치디씨랩스(주) 안양지점
사업장주소 : 경기도 안양시 만안구 덕천로72번길 72, 305호 (안양동,옴영벤처스텔)

「화재예방, 소방시설 설치·유지 및 안전관리에 관한 법률」 제36조제1항·제10항 및 제37조제1항 및 「소방용품의 품질관리 등에 관한 규칙」 제8조·제9조 제3항에 따라 다음과 같이 소방용품의 형식을 승인합니다.

1. 품 명 유도등
2. 형 식 AC 220 V, DC 4.8 V, 피난구용, 중형, 천장형, LED식, 단면용, 유효점등시간 60분
3. 형식승인번호 유21-20
4. 조 건
5. 비 고

2021 년 03 월 05 일

한국소방산업기술원

시험인증부-15686 (2021.12.30 상호변경에 따른 재발급)

제 202100271 호

형 식 승 인 서

신청인 성 명 : 김성은
상 호 : 에이치디씨랩스(주) 안양지점
사업장주소 : 경기도 안양시 만안구 덕천로72번길 72, 305호 (안양동,옴영벤처스텔)

「화재예방, 소방시설 설치·유지 및 안전관리에 관한 법률」 제36조제1항·제10항 및 제37조제1항 및 「소방용품의 품질관리 등에 관한 규칙」 제8조·제9조 제3항에 따라 다음과 같이 소방용품의 형식을 승인합니다.

1. 품 명 유도등
2. 형 식 AC 220 V, DC 4.8 V, 거실통로용, 중형, 천장형, LED식, 양면용, 유효점등시간 60분
3. 형식승인번호 유21-17
4. 조 건
5. 비 고

2021 년 03 월 05 일

한국소방산업기술원

시험인증부-15686 (2021.12.30 상호변경에 따른 재발급)

KFI

제 202101074 호

형 식 승 인 서

신청인 성 명 : 김성은
상 호 : 에이치디씨랩스(주)
사업장주소 : 경기도 성남시 분당구 판교로 700, E동 6층 609, 609-1 (아탑동, 분당테크노파크)

「화재예방, 소방시설 설치·유지 및 안전관리에 관한 법률」 제36조제1항·제10항 및 제37조제1항 및 「소방용품의 품질관리 등에 관한 규칙」 제8조·제9조 제3항에 따라 다음과 같이 소방용품의 형식을 승인합니다.

1. 품 명 R형복합식수신기
2. 형 식 AC 220 V, DC 24 V, LCD식, 아날로그식, 축적/비축적형 겸용, (옥내· 외소화전, 스프링클러)설비, 제연설비
3. 형식승인번호 수19-28-2
4. 조 건
5. 비 고 수19-28-1

2021 년 09 월 30 일

한국소방산업기술원

시험인증부-15687 (2021.12.30 상호변경에 따른 재발급)

KFI

제 202300071 호

형 식 승 인 서

신청인 성 명 : 김성은
상 호 : 에이치디씨랩스(주)
사업장주소 : 경기도 성남시 분당구 판교로 700, E동 6층 609, 609-1 (아탑동, 분당테크노파크)

「소방시설 설치 및 관리에 관한 법률」 제37조제1항·제10항 및 제38조제1항 및 「소방용품의 품질관리 등에 관한 규칙」 제8조·제9조제3항에 따라 다음과 같이 소방용품의 형식을 승인합니다.

1. 품 명 R형복합식수신기
2. 형 식 AC 220 V, DC 24 V, LCD식, 아날로그식, 축적/비축적형 겸용, (옥내· 외소화전, 스프링클러)설비, 제연설비
3. 형식승인번호 수23-1
4. 조 건
5. 비 고

2023 년 01 월 30 일

한국소방산업기술원

KFI

제 202100719 호

형 식 승 인 서

신청인 성 명 : 김성은
상 호 : 에이치디씨랩스(주)
사업장주소 : 경기도 성남시 분당구 판교로 700, E동 6층 609, 609-1 (아탑동, 분당테크노파크)

「화재예방, 소방시설 설치·유지 및 안전관리에 관한 법률」 제36조제1항·제10항 및 제37조제1항 및 「소방용품의 품질관리 등에 관한 규칙」 제8조·제9조 제3항에 따라 다음과 같이 소방용품의 형식을 승인합니다.

1. 품 명 중계기
2. 형 식 DC 24 V, LCD식, GR형용, 입력 508회로, 출력 508회로
3. 형식승인번호 중21-29
4. 조 건
5. 비 고

2021 년 06 월 17 일

한국소방산업기술원

시험인증부-15687 (2021.12.30 상호변경에 따른 재발급)

KFI

제 202100826 호

형 식 승 인 서

신청인 성 명 : 김성은
상 호 : 에이치디씨랩스(주)
사업장주소 : 경기도 성남시 분당구 판교로 700, E동 6층 609, 609-1 (아탑동, 분당테크노파크)

「화재예방, 소방시설 설치·유지 및 안전관리에 관한 법률」 제36조제1항·제10항 및 제37조제1항 및 「소방용품의 품질관리 등에 관한 규칙」 제8조·제9조 제3항에 따라 다음과 같이 소방용품의 형식을 승인합니다.

1. 품 명 GR형복합식수신기
2. 형 식 AC 220 V, DC 24 V, LCD식, 아날로그식, 축적/비축적형 겸용, (옥내· 외소화전, 스프링클러)설비, (물분무, 포)소화설비, 제연설비
3. 형식승인번호 수21-17
4. 조 건
5. 비 고

2021 년 07 월 12 일

한국소방산업기술원

시험인증부-15687 (2021.12.30 상호변경에 따른 재발급)

제 202100272 호

형 식 승 인 서

신청인 성 명 : 김성은
상 호 : 에이치디씨랩스(주) 안양지점
사업장주소 : 경기도 안양시 만안구 덕천로72번길 72, 305호 (안양동,동영벤처스텔)

「화재예방, 소방시설 설치·유지 및 안전관리에 관한 법률」 제36조제1항·제10항 및 제37조제1항 및 「소방용품의 품질관리 등에 관한 규칙」 제8조·제9조 제3항에 따라 다음과 같이 소방용품의 형식을 승인합니다.

1. 품 명 유도등
2. 형 식 AC 220 V, DC 4.8 V, 피난구용, 중형, 벽부형, 돌출형, LED식, 단면용, 유효점등시간 60분
3. 형식승인번호 유21-18
4. 조 건
5. 비 고

2021 년 03 월 05 일

한국소방산업기술원

시험인증부-15686 (2021.12.30 상호변경에 따른 재발급)

제 202100269 호

형 식 승 인 서

신청인 성 명 : 김성은
상 호 : 에이치디씨랩스(주) 안양지점
사업장주소 : 경기도 안양시 만안구 덕천로72번길 72, 305호 (안양동,동영벤처스텔)

「화재예방, 소방시설 설치·유지 및 안전관리에 관한 법률」 제36조제1항·제10항 및 제37조제1항 및 「소방용품의 품질관리 등에 관한 규칙」 제8조·제9조 제3항에 따라 다음과 같이 소방용품의 형식을 승인합니다.

1. 품 명 유도등
2. 형 식 AC 220 V, DC 4.8 V, 피난구용, 중형, 천장형, LED식, 양면용, 유효점등시간 60분
3. 형식승인번호 유21-15
4. 조 건
5. 비 고

2021 년 03 월 05 일

한국소방산업기술원

시험인증부-15686 (2021.12.30 상호변경에 따른 재발급)

제 202100621 호

형 식 승 인 서

신청인 성 명 : 김성은
상 호 : 에이치디씨랩스(주)
사업장주소 : 경기도 성남시 분당구 판교로 700, E동 6층 609, 609-1 (야탑동, 분당테크노파크)

「화재예방, 소방시설 설치·유지 및 안전관리에 관한 법률」 제36조제1항·제10항 및 제37조제1항 및 「소방용품의 품질관리 등에 관한 규칙」 제8조·제9조 제3항에 따라 다음과 같이 소방용품의 형식을 승인합니다.

1. 품 명 중계기
2. 형 식 AC 220 V, DC 24 V, R형용, 입력 508회로, 출력 508회로
3. 형식승인번호 중19-20-1
4. 조 건
5. 비 고 중19-20

2021 년 05 월 27 일

한국소방산업기술원

시험인증부-15687 (2021.12.30 상호변경에 따른 재발급)

제 201700596 호

형 식 승 인 서

신청인 성 명 : 김성은
상 호 : 에이치디씨랩스(주)
사업장주소 : 경기도 성남시 분당구 판교로 700, E동 6층 609, 609-1 (야탑동, 분당테크노파크)

「화재예방, 소방시설 설치·유지 및 안전관리에 관한 법률」 제36조제1항·제10항 및 제37조제1항 및 「소방용품의 품질관리 등에 관한 규칙」 제8조·제9조 제3항에 따라 다음과 같이 소방용품의 형식을 승인합니다.

1. 품 명 R형복합식수신기
2. 형 식 AC 220 V, DC 24 V, LCD식, 반도체식, 디지털식, 아날로그식, 축적/비축적형겸용, (옥내·옥외소화전, 스프링클러) 설비, 제연설비
3. 형식승인번호 수17-46
4. 조 건
5. 비 고

2017 년 06 월 13 일

한국소방산업기술원

시험인증부-15687 (2021.12.30 상호변경에 따른 재발급)

KFI

제 202100268 호

형 식 승 인 서

신청인 성 명 : 김성은
상 호 : 에이치디씨랩스(주) 안양지점
사업장주소 : 경기도 안양시 만안구 덕천로72번길 72, 305호 (안양동,동영벤처스텔)

「화재예방, 소방시설 설치·유지 및 안전관리에 관한 법률」 제36조제1항·제10항 및 제37조제1항 및 「소방용품의 품질관리 등에 관한 규칙」 제8조·제9조 제3항에 따라 다음과 같이 소방용품의 형식을 승인합니다.

1. 품 명 유도등
2. 형 식 AC 220 V, DC 4.8 V, 피난구용, 대형, 천장형, LED식, 양면용, 유효점등시간 60분
3. 형식승인번호 유21-14
4. 조 건
5. 비 고

2021 년 03 월 05 일

한국소방산업기술원

시험인증부-15686 (2021.12.30 상호변경에 따른 재발급)

KFI

제 202100118 호

형 식 승 인 서

신청인 성 명 : 김성은
상 호 : 에이치디씨랩스(주) 안양지점
사업장주소 : 경기도 안양시 만안구 덕천로72번길 72, 305호 (안양동,동영벤처스텔)

「화재예방, 소방시설 설치·유지 및 안전관리에 관한 법률」 제36조제1항·제10항 및 제37조제1항 및 「소방용품의 품질관리 등에 관한 규칙」 제8조·제9조 제3항에 따라 다음과 같이 소방용품의 형식을 승인합니다.

1. 품 명 유도등
2. 형 식 AC 220 V, DC 4.8 V, 피난구용, 소형, 돌출형, 벽부형, LED식, 단면용, 유효점등시간 60분
3. 형식승인번호 유21-4
4. 조 건
5. 비 고

2021 년 01 월 28 일

한국소방산업기술원

시험인증부-15686 (2021.12.30 상호변경에 따른 재발급)

KFI

제 202100119 호

형 식 승 인 서

신청인 성 명 : 김성은
상 호 : 에이치디씨랩스(주) 안양지점
사업장주소 : 경기도 안양시 만안구 덕천로72번길 72, 305호 (안양동,동영벤처스텔)

「화재예방, 소방시설 설치·유지 및 안전관리에 관한 법률」 제36조제1항·제10항 및 제37조제1항 및 「소방용품의 품질관리 등에 관한 규칙」 제8조·제9조 제3항에 따라 다음과 같이 소방용품의 형식을 승인합니다.

1. 품 명 유도등
2. 형 식 AC 220 V, DC 4.8 V, 피난구용, 소형, 천장형, LED식, 단면용, 유효점등시간 60분
3. 형식승인번호 유21-5
4. 조 건
5. 비 고

2021 년 01 월 28 일

한국소방산업기술원

시험인증부-15686 (2021.12.30 상호변경에 따른 재발급)

KFI

제 202100120 호

형 식 승 인 서

신청인 성 명 : 김성은
상 호 : 에이치디씨랩스(주) 안양지점
사업장주소 : 경기도 안양시 만안구 덕천로72번길 72, 305호 (안양동,동영벤처스텔)

「화재예방, 소방시설 설치·유지 및 안전관리에 관한 법률」 제36조제1항·제10항 및 제37조제1항 및 「소방용품의 품질관리 등에 관한 규칙」 제8조·제9조 제3항에 따라 다음과 같이 소방용품의 형식을 승인합니다.

1. 품 명 유도등
2. 형 식 AC 220 V, DC 4.8 V, 피난구용, 소형, 천장형, LED식, 양면용, 유효점등시간 60분
3. 형식승인번호 유21-6
4. 조 건
5. 비 고

2021 년 01 월 28 일

한국소방산업기술원

시험인증부-15686 (2021.12.30 상호변경에 따른 재발급)

제 201900395 호

형 식 승 인 서

신청인 성 명 : 김성은
상 호 : 에이치디씨랩스(주)
사업장주소 : 경기도 성남시 분당구 판교로 700, E동 6층 609, 609-1 (야탑동, 분당테크노파크)

「화재예방, 소방시설 설치·유지 및 안전관리에 관한 법률」 제36조제1항·제10항 및 제37조제1항 및 「소방용품의 품질관리 등에 관한 규칙」 제8조·제9조 제3항에 따라 다음과 같이 소방용품의 형식을 승인합니다.

1. 품 명 차동식스포트형감지기
2. 형 식 DC 24 V, 2종, 보통형, 재용형, 방수형, 반도체식
3. 형식승인번호 감19-10
4. 조 건
5. 비 고

2019 년 04 월 26 일

한국소방산업기술원

시험인증부-15687 (2021.12.30 상호변경에 따른 재발급)

제 201600220 호

형 식 승 인 서

신청인 성 명 : 김성은
상 호 : 에이치디씨랩스(주)
사업장주소 : 경기도 성남시 분당구 판교로 700, E동 6층 609, 609-1 (야탑동, 분당테크노파크)

「화재예방, 소방시설 설치·유지 및 안전관리에 관한 법률」 제36조제1항·제10항 및 제37조제1항 및 「소방용품의 품질관리 등에 관한 규칙」 제8조·제9조 제3항에 따라 다음과 같이 소방용품의 형식을 승인합니다.

1. 품 명 차동식스포트형감지기
2. 형 식 DC 24 V, 2종, 보통형, 재용형, 반도체식
3. 형식승인번호 감16-11
4. 조 건
5. 비 고

2016 년 03 월 25 일

한국소방산업기술원

시험인증부-15687 (2021.12.30 상호변경에 따른 재발급)

제 202001340 호

형 식 승 인 서

신청인 성 명 : 김성은
상 호 : 에이치디씨랩스(주)
사업장주소 : 경기도 성남시 분당구 판교로 700, E동 6층 609, 609-1 (야탑동, 분당테크노파크)

「화재예방, 소방시설 설치·유지 및 안전관리에 관한 법률」 제36조제1항·제10항 및 제37조제1항 및 「소방용품의 품질관리 등에 관한 규칙」 제8조·제9조 제3항에 따라 다음과 같이 소방용품의 형식을 승인합니다.

1. 품 명 중계기
2. 형 식 DC 24 V, R형용, 입력 4회로, 출력 4회로
3. 형식승인번호 중20-32
4. 조 건
5. 비 고

2020 년 12 월 02 일

한국소방산업기술원

시험인증부-15687 (2021.12.30 상호변경에 따른 재발급)

제 202101025 호

형 식 승 인 서

신청인 성 명 : 김성은
상 호 : 에이치디씨랩스(주)
사업장주소 : 경기도 성남시 분당구 판교로 700, E동 6층 609, 609-1 (야탑동, 분당테크노파크)

「화재예방, 소방시설 설치·유지 및 안전관리에 관한 법률」 제36조제1항·제10항 및 제37조제1항 및 「소방용품의 품질관리 등에 관한 규칙」 제8조·제9조 제3항에 따라 다음과 같이 소방용품의 형식을 승인합니다.

1. 품 명 정온식스포트형감지기
2. 형 식 DC 24 V, 1종, 70 ℃, 보통형, 재용형, 방수형, 반도체식
3. 형식승인번호 감21-52
4. 조 건
5. 비 고

2021 년 09 월 10 일

한국소방산업기술원

시험인증부-15687 (2021.12.30 상호변경에 따른 재발급)

제 202100471 호

형 식 승 인 서

신청인 성 명 : 김성은
상 호 : 에이치디씨랩스(주)
사업장주소 : 경기도 성남시 분당구 판교로 700, E동 6층 609, 609-1 (야탑동, 분당테크노파크)

「화재예방, 소방시설 설치·유지 및 안전관리에 관한 법률」 제36조제1항·제10항 및 제37조제1항 및 「소방용품의 품질관리 등에 관한 규칙」 제8조·제9조 제3항에 따라 다음과 같이 소방용품의 형식을 승인합니다.

1. 품 명 광전식스포트형감지기
2. 형 식 DC 24 V, 아날로그식, 보통형, 재용형, 공칭감지농도범위(3 %/m ~ 17 %/m)
3. 형식승인번호 감21-19
4. 조 건
5. 비 고

2021 년 04 월 26 일

한국소방산업기술원

시험인증부-15687 (2021.12.30 상호변경에 따른 재발급)

제 202100718 호

형 식 승 인 서

신청인 성 명 : 김성은
상 호 : 에이치디씨랩스(주)
사업장주소 : 경기도 성남시 분당구 판교로 700, E동 6층 609, 609-1 (야탑동, 분당테크노파크)

「화재예방, 소방시설 설치·유지 및 안전관리에 관한 법률」 제36조제1항·제10항 및 제37조제1항 및 「소방용품의 품질관리 등에 관한 규칙」 제8조·제9조 제3항에 따라 다음과 같이 소방용품의 형식을 승인합니다.

1. 품 명 중계기
2. 형 식 DC 24 V, GR형용, 입력 4회로, 출력 4회로
3. 형식승인번호 중21-28
4. 조 건
5. 비 고

2021 년 06 월 17 일

한국소방산업기술원

시험인증부-15687 (2021.12.30 상호변경에 따른 재발급)

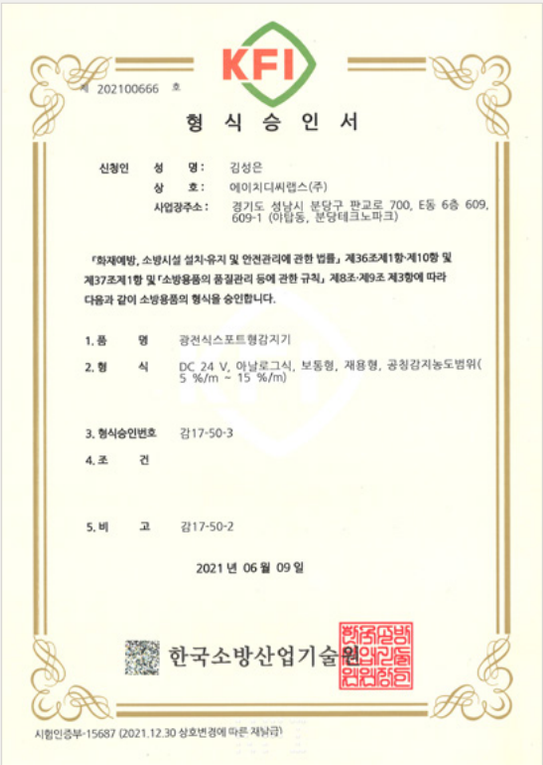

제 202100666 호

형 식 승 인 서

신청인 성 명 : 김성은
상 호 : 에이치디씨랩스(주)
사업장주소 : 경기도 성남시 분당구 판교로 700, E동 6층 609, 609-1 (야탑동, 분당테크노파크)

「화재예방, 소방시설 설치·유지 및 안전관리에 관한 법률」 제36조제1항·제10항 및 제37조제1항 및 「소방용품의 품질관리 등에 관한 규칙」 제8조·제9조 제3항에 따라 다음과 같이 소방용품의 형식을 승인합니다.

1. 품 명 광전식스포트형감지기
2. 형 식 DC 24 V, 아날로그식, 보통형, 재용형, 공칭감지농도범위(5 %/m ~ 15 %/m)
3. 형식승인번호 감17-50-3
4. 조 건
5. 비 고 감17-50-2

2021 년 06 월 09 일

한국소방산업기술원

시험인증부-15687 (2021.12.30 상호변경에 따른 재발급)

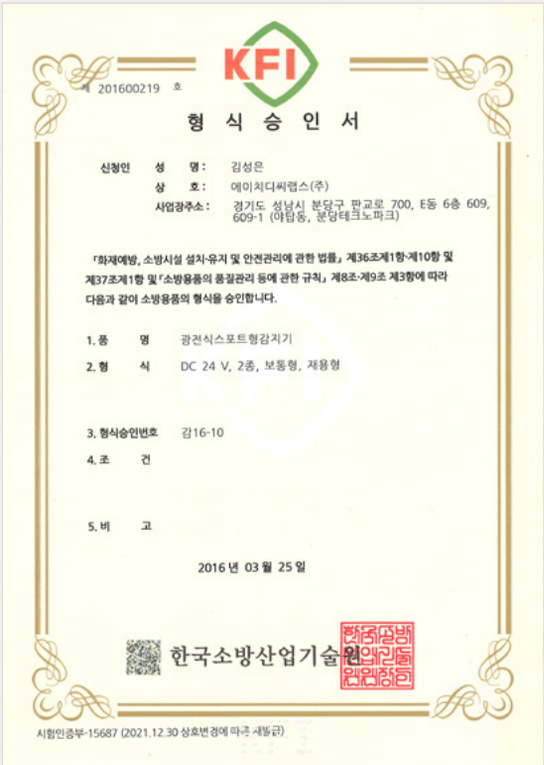

제 201600219 호

형 식 승 인 서

신청인 성 명 : 김성은
상 호 : 에이치디씨랩스(주)
사업장주소 : 경기도 성남시 분당구 판교로 700, E동 6층 609, 609-1 (야탑동, 분당테크노파크)

「화재예방, 소방시설 설치·유지 및 안전관리에 관한 법률」 제36조제1항·제10항 및 제37조제1항 및 「소방용품의 품질관리 등에 관한 규칙」 제8조·제9조 제3항에 따라 다음과 같이 소방용품의 형식을 승인합니다.

1. 품 명 광전식스포트형감지기
2. 형 식 DC 24 V, 2종, 보통형, 재용형
3. 형식승인번호 감16-10
4. 조 건
5. 비 고

2016 년 03 월 25 일

한국소방산업기술원

시험인증부-15687 (2021.12.30 상호변경에 따른 재발급)

제 202100880 호

형 식 승 인 서

신청인 **성 명 :** 김성은
상 호 : 에이치디씨랩스(주)
사업장주소 : 경기도 성남시 분당구 판교로 700, E동 6층 609, 609-1 (아탑동, 분당테크노파크)

「화재예방, 소방시설 설치·유지 및 안전관리에 관한 법률」 제36조제1항·제10항 및 제37조제1항 및 「소방용품의 품질관리 등에 관한 규칙」 제8조·제9조 제3항에 따라 다음과 같이 소방용품의 형식을 승인합니다.

1. 품 명 정온식스포트형감지기

2. 형 식 DC 24 V, 아날로그식, 보통형, 재용형, 방수형, 공칭감지온도범위(60 ℃ ~ 75 ℃)

3. 형식승인번호 감21-48

4. 조 건

5. 비 고

2021 년 07 월 27 일

한국소방산업기술원

시험인증부-15687 (2021.12.30 상호변경에 따른 재발급)

제 202100667 호

형 식 승 인 서

신청인 **성 명 :** 김성은
상 호 : 에이치디씨랩스(주)
사업장주소 : 경기도 성남시 분당구 판교로 700, E동 6층 609, 609-1 (아탑동, 분당테크노파크)

「화재예방, 소방시설 설치·유지 및 안전관리에 관한 법률」 제36조제1항·제10항 및 제37조제1항 및 「소방용품의 품질관리 등에 관한 규칙」 제8조·제9조 제3항에 따라 다음과 같이 소방용품의 형식을 승인합니다.

1. 품 명 정온식스포트형감지기

2. 형 식 DC 24 V, 아날로그식, 보통형, 재용형, 공칭감지온도범위(60 ℃ ~ 75 ℃)

3. 형식승인번호 감17-65-1

4. 조 건

5. 비 고 감17-65

2021 년 06 월 09 일

한국소방산업기술원

시험인증부-15687 (2021.12.30 상호변경에 따른 재발급)

제 202100470 호

형 식 승 인 서

신청인 **성 명 :** 김성은
상 호 : 에이치디씨랩스(주)
사업장주소 : 경기도 성남시 분당구 판교로 700, E동 6층 609, 609-1 (아탑동, 분당테크노파크)

「화재예방, 소방시설 설치·유지 및 안전관리에 관한 법률」 제36조제1항·제10항 및 제37조제1항 및 「소방용품의 품질관리 등에 관한 규칙」 제8조·제9조 제3항에 따라 다음과 같이 소방용품의 형식을 승인합니다.

1. 품 명 정온식스포트형감지기

2. 형 식 DC 24 V, 아날로그식, 보통형, 재용형, 공칭감지온도범위(40 ℃ ~ 80 ℃)

3. 형식승인번호 감21-18

4. 조 건

5. 비 고

2021 년 04 월 26 일

한국소방산업기술원

시험인증부-15687 (2021.12.30 상호변경에 따른 재발급)

제 202100472 호

형 식 승 인 서

신청인 **성 명 :** 김성은
상 호 : 에이치디씨랩스(주)
사업장주소 : 경기도 성남시 분당구 판교로 700, E동 6층 609, 609-1 (아탑동, 분당테크노파크)

「화재예방, 소방시설 설치·유지 및 안전관리에 관한 법률」 제36조제1항·제10항 및 제37조제1항 및 「소방용품의 품질관리 등에 관한 규칙」 제8조·제9조 제3항에 따라 다음과 같이 소방용품의 형식을 승인합니다.

1. 품 명 공기흡입형감지기

2. 형 식 DC 24 V, 보통형, 재용형, 공기흡입형, 아날로그식, 공칭감지농도범위(1 %/m ~ 20 %/m), 공기흡입입력수 4개, 공기흡입입력수당 최대사용길이 150 m, 2회로용

3. 형식승인번호 감21-20

4. 조 건

5. 비 고

2021 년 04 월 26 일

한국소방산업기술원

시험인증부-15687 (2021.12.30 상호변경에 따른 재발급)

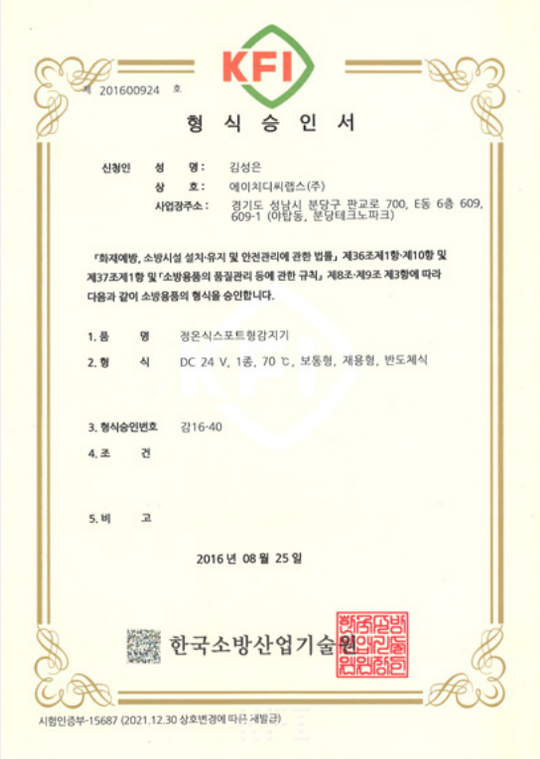

KFI

제 201600924 호

형 식 승 인 서

신청인 성 명 : 김성은
상 호 : 에이치디씨랩스(주)
사업장주소 : 경기도 성남시 분당구 판교로 700, E동 6층 609, 609-1 (야탑동, 분당테크노파크)

「화재예방, 소방시설 설치·유지 및 안전관리에 관한 법률」 제36조제1항·제10항 및 제37조제1항 및 「소방용품의 품질관리 등에 관한 규칙」 제8조·제9조 제3항에 따라 다음과 같이 소방용품의 형식을 승인합니다.

1. 품 명 정온식스포트형감지기
2. 형 식 DC 24 V, 1종, 70 ℃, 보통형, 재용형, 반도체식
3. 형식승인번호 강16-40
4. 조 건
5. 비 고

2016 년 08 월 25 일

한국소방산업기술원

시험인증부-15687 (2021.12.30 상호변경에 따른 재발급)

KFI

제 202100121 호

형 식 승 인 서

신청인 성 명 : 김성은
상 호 : 에이치디씨랩스(주) 안양지점
사업장주소 : 경기도 안양시 만안구 덕천로72번길 72, 305호 (안양동,동영벤처스텔)

「화재예방, 소방시설 설치·유지 및 안전관리에 관한 법률」 제36조제1항·제10항 및 제37조제1항 및 「소방용품의 품질관리 등에 관한 규칙」 제8조·제9조 제3항에 따라 다음과 같이 소방용품의 형식을 승인합니다.

1. 품 명 유도등
2. 형 식 AC 220 V, DC 4.8 V, 피난구용, 중형, 돌출형, 벽부형, LED식, 단면용, 유효점등시간 60분
3. 형식승인번호 유21-7
4. 조 건
5. 비 고

2021 년 01 월 28 일

한국소방산업기술원

시험인증부-15686 (2021.12.30 상호변경에 따른 재발급)

고효율 인증서

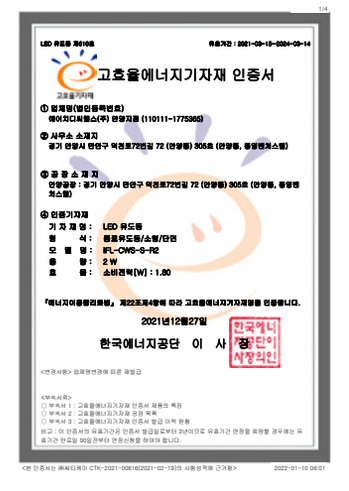

LED 유도등 제016호 유효기간 : 2021-03-15~2024-03-14

고효율에너지기자재 인증서

고효율기자재

① 업체명(법인등록번호)
에이치디씨랩스(주) 안양지점 (110111-1775365)

② 사무소 소재지
경기 안양시 만안구 덕천로72번길 72 (안양동) 305호 (안양동, 종합엔지스빌)

③ 공 장 소 재 지
안양공장 : 경기 안양시 만안구 덕천로72번길 72 (안양동) 305호 (안양동, 종합엔지스빌)

④ 인증기자재
기 자 재 명 : LED 유도등
형 식 : 특표유도등/소형/단면
모 델 명 : IFL-CWS-S-R2
용 량 : 2 W
효 율 : 소비전력[W] : 1.80

「에너지이용합리화법」 제22조제4항에 따라 고효율에너지기자재임을 인증합니다.

2021년12월27일

한국에너지공단 이 사 장

한국에너지공단 이사장직인

<변경사항> 업체명변경에 따른 재발급

<부속서류>
○ 부속서 1 : 고효율에너지기자재 인증서 제품의 특징
○ 부속서 2 : 고효율에너지기자재 공장 목록
○ 부속서 3 : 고효율에너지기자재 인증서 발급 이력 현황
비고 : 이 인증서의 유효기간은 인증서 발급일로부터 3년이므로 유효기간 연장을 희망할 경우에는 유효기간 만료일 90일전부터 연장신청을 하여야 합니다.

<본 인증서는 ㈜씨티계이 CTK-2021-00616(2021-02-19)의 시험성적에 근거함> 2022-01-10 06:01

LED 유도등 제005호 유효기간 : 2021-03-31~2024-03-30

고효율에너지기자재 인증서

고효율기자재

① 업체명(법인등록번호)
에이치디씨랩스(주) 안양지점 (110111-1775365)

② 사무소 소재지
경기 안양시 만안구 덕천로72번길 72 (안양동) 305호 (안양동, 종합엔지스빌)

③ 공 장 소 재 지
안양공장 : 경기 안양시 만안구 덕천로72번길 72 (안양동) 305호 (안양동, 종합엔지스빌)

④ 인증기자재
기 자 재 명 : LED 유도등
형 식 : 피난구유도등/대형/양면
모 델 명 : IFL-ECD-L-R1
용 량 : 5.5 W
효 율 : 소비전력[W] : 4.82

「에너지이용합리화법」 제22조제4항에 따라 고효율에너지기자재임을 인증합니다.

2021년12월27일

한국에너지공단 이 사 장

한국에너지공단 이사장직인

<변경사항> 업체명변경에 따른 재발급

<부속서류>
○ 부속서 1 : 고효율에너지기자재 인증서 제품의 특징
○ 부속서 2 : 고효율에너지기자재 공장 목록
○ 부속서 3 : 고효율에너지기자재 인증서 발급 이력 현황
비고 : 이 인증서의 유효기간은 인증서 발급일로부터 3년이므로 유효기간 연장을 희망할 경우에는 유효기간 만료일 90일전부터 연장신청을 하여야 합니다.

<본 인증서는 ㈜씨티계이 CTK-2021-00961(2021-03-17)의 시험성적에 근거함> 2022-01-10 06:01

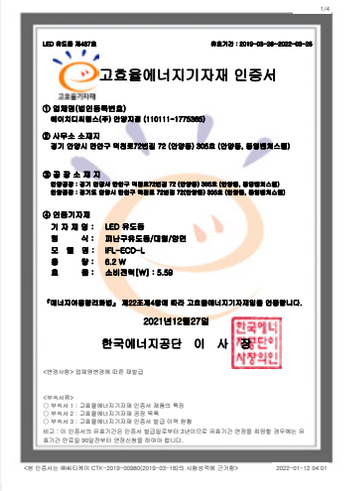

LED 유도등 제427호 유효기간 : 2019-03-26~2022-03-25

고효율에너지기자재 인증서

고효율기자재

① 업체명(법인등록번호)
에이치디씨랩스(주) 안양지점 (110111-1775365)

② 사무소 소재지
경기 안양시 만안구 덕천로72번길 72 (안양동) 305호 (안양동, 종합엔지스빌)

③ 공 장 소 재 지
안양공장 : 경기 안양시 만안구 덕천로72번길 72 (안양동) 305호 (안양동, 종합엔지스빌)
안양공장 : 경기도 안양시 만안구 덕천로 72번길 72(안양동) 305호 (안양동, 종합엔지스빌)

④ 인증기자재
기 자 재 명 : LED 유도등
형 식 : 피난구유도등/대형/양면
모 델 명 : IFL-ECD-L
용 량 : 6.2 W
효 율 : 소비전력[W] : 5.59

「에너지이용합리화법」 제22조제4항에 따라 고효율에너지기자재임을 인증합니다.

2021년12월27일

한국에너지공단 이 사 장

한국에너지공단 이사장직인

<변경사항> 업체명변경에 따른 재발급

<부속서류>
○ 부속서 1 : 고효율에너지기자재 인증서 제품의 특징
○ 부속서 2 : 고효율에너지기자재 공장 목록
○ 부속서 3 : 고효율에너지기자재 인증서 발급 이력 현황
비고 : 이 인증서의 유효기간은 인증서 발급일로부터 3년이므로 유효기간 연장을 희망할 경우에는 유효기간 만료일 90일전부터 연장신청을 하여야 합니다.

<본 인증서는 ㈜씨티계이 CTK-2019-00980(2019-03-18)의 시험성적에 근거함> 2022-01-12 04:01

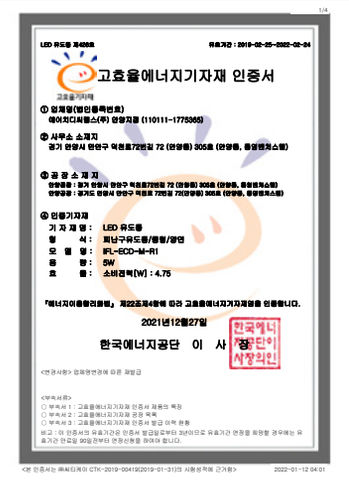

LED 유도등 제408호 유효기간 : 2019-02-25~2022-02-24

고효율에너지기자재 인증서

고효율기자재

① 업체명(법인등록번호)
에이치디씨랩스(주) 안양지점 (110111-1775365)

② 사무소 소재지
경기 안양시 만안구 덕천로72번길 72 (안양동) 305호 (안양동, 종합엔지스빌)

③ 공 장 소 재 지
안양공장 : 경기 안양시 만안구 덕천로72번길 72 (안양동) 305호 (안양동, 종합엔지스빌)
안양공장 : 경기도 안양시 만안구 덕천로 72번길 72(안양동) 305호 (안양동, 종합엔지스빌)

④ 인증기자재
기 자 재 명 : LED 유도등
형 식 : 피난구유도등/중형/양면
모 델 명 : IFL-ECD-M-R1
용 량 : 5W
효 율 : 소비전력[W] : 4.75

「에너지이용합리화법」 제22조제4항에 따라 고효율에너지기자재임을 인증합니다.

2021년12월27일

한국에너지공단 이 사 장

한국에너지공단 이사장직인

<변경사항> 업체명변경에 따른 재발급

<부속서류>
○ 부속서 1 : 고효율에너지기자재 인증서 제품의 특징
○ 부속서 2 : 고효율에너지기자재 공장 목록
○ 부속서 3 : 고효율에너지기자재 인증서 발급 이력 현황
비고 : 이 인증서의 유효기간은 인증서 발급일로부터 3년이므로 유효기간 연장을 희망할 경우에는 유효기간 만료일 90일전부터 연장신청을 하여야 합니다.

<본 인증서는 ㈜씨티계이 CTK-2019-00419(2019-01-31)의 시험성적에 근거함> 2022-01-12 04:01

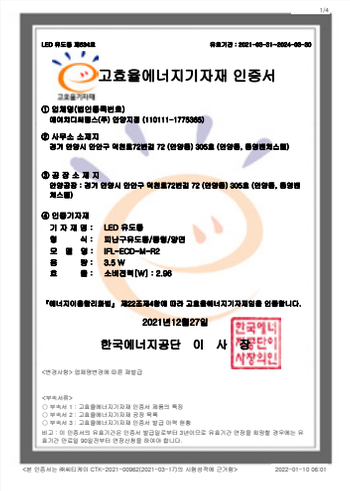

LED 유도등 제005호 유효기간 : 2021-03-31~2024-03-30

고효율에너지기자재 인증서

고효율기자재

① 업체명(법인등록번호)
에이치디씨랩스(주) 안양지점 (110111-1775365)

② 사무소 소재지
경기 안양시 만안구 덕천로72번길 72 (안양동) 305호 (안양동, 종합엔지스빌)

③ 공 장 소 재 지
안양공장 : 경기 안양시 만안구 덕천로72번길 72 (안양동) 305호 (안양동, 종합엔지스빌)

④ 인증기자재
기 자 재 명 : LED 유도등
형 식 : 피난구유도등/중형/양면
모 델 명 : IFL-ECD-M-R2
용 량 : 3.5 W
효 율 : 소비전력[W] : 2.96

「에너지이용합리화법」 제22조제4항에 따라 고효율에너지기자재임을 인증합니다.

2021년12월27일

한국에너지공단 이 사 장

한국에너지공단 이사장직인

<변경사항> 업체명변경에 따른 재발급

<부속서류>
○ 부속서 1 : 고효율에너지기자재 인증서 제품의 특징
○ 부속서 2 : 고효율에너지기자재 공장 목록
○ 부속서 3 : 고효율에너지기자재 인증서 발급 이력 현황
비고 : 이 인증서의 유효기간은 인증서 발급일로부터 3년이므로 유효기간 연장을 희망할 경우에는 유효기간 만료일 90일전부터 연장신청을 하여야 합니다.

<본 인증서는 ㈜씨티계이 CTK-2021-00962(2021-03-17)의 시험성적에 근거함> 2022-01-10 06:01

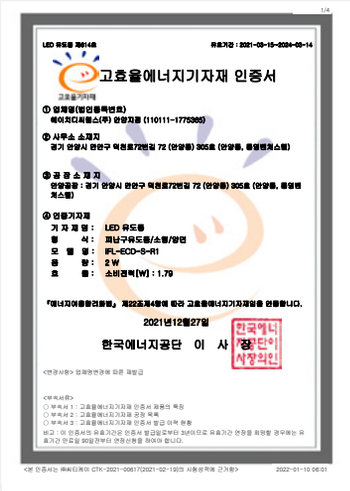

LED 유도등 제014호 유효기간 : 2021-03-15~2024-03-14

고효율에너지기자재 인증서

고효율기자재

① 업체명(법인등록번호)
에이치디씨랩스(주) 안양지점 (110111-1775365)

② 사무소 소재지
경기 안양시 만안구 덕천로72번길 72 (안양동) 305호 (안양동, 종합엔지스빌)

③ 공 장 소 재 지
안양공장 : 경기 안양시 만안구 덕천로72번길 72 (안양동) 305호 (안양동, 종합엔지스빌)

④ 인증기자재
기 자 재 명 : LED 유도등
형 식 : 피난구유도등/소형/양면
모 델 명 : IFL-ECD-S-R1
용 량 : 2 W
효 율 : 소비전력[W] : 1.79

「에너지이용합리화법」 제22조제4항에 따라 고효율에너지기자재임을 인증합니다.

2021년12월27일

한국에너지공단 이 사 장

한국에너지공단 이사장직인

<변경사항> 업체명변경에 따른 재발급

<부속서류>
○ 부속서 1 : 고효율에너지기자재 인증서 제품의 특징
○ 부속서 2 : 고효율에너지기자재 공장 목록
○ 부속서 3 : 고효율에너지기자재 인증서 발급 이력 현황
비고 : 이 인증서의 유효기간은 인증서 발급일로부터 3년이므로 유효기간 연장을 희망할 경우에는 유효기간 만료일 90일전부터 연장신청을 하여야 합니다.

<본 인증서는 ㈜씨티계이 CTK-2021-00617(2021-02-19)의 시험성적에 근거함> 2022-01-10 06:01

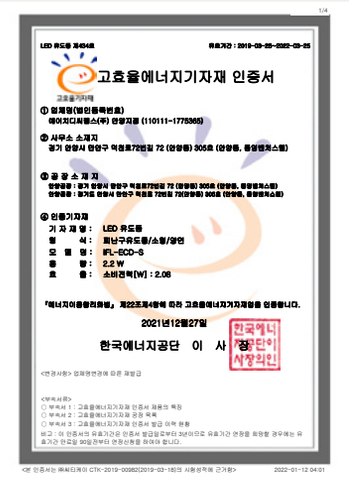

LED 유도등 제454호 유효기간 : 2019-03-25~2022-03-25

고효율에너지기자재 인증서

고효율기자재

① 업체명(법인등록번호)
에이치디씨랩스(주) 안양지점 (110111-1775365)

② 사무소 소재지
경기 안양시 만안구 덕천로72번길 72 (안양동) 305호 (안양동, 종합엔지스빌)

③ 공 장 소 재 지
안양공장 : 경기 안양시 만안구 덕천로72번길 72 (안양동) 305호 (안양동, 종합엔지스빌)
안양공장 : 경기도 안양시 만안구 덕천로 72번길 72(안양동) 305호 (안양동, 종합엔지스빌)

④ 인증기자재
기 자 재 명 : LED 유도등
형 식 : 피난구유도등/소형/양면
모 델 명 : IFL-ECD-S
용 량 : 2.2 W
효 율 : 소비전력[W] : 2.06

「에너지이용합리화법」 제22조제4항에 따라 고효율에너지기자재임을 인증합니다.

2021년12월27일

한국에너지공단 이 사 장

한국에너지공단 이사장직인

<변경사항> 업체명변경에 따른 재발급

<부속서류>
○ 부속서 1 : 고효율에너지기자재 인증서 제품의 특징
○ 부속서 2 : 고효율에너지기자재 공장 목록
○ 부속서 3 : 고효율에너지기자재 인증서 발급 이력 현황
비고 : 이 인증서의 유효기간은 인증서 발급일로부터 3년이므로 유효기간 연장을 희망할 경우에는 유효기간 만료일 90일전부터 연장신청을 하여야 합니다.

<본 인증서는 ㈜씨티계이 CTK-2019-00982(2019-03-18)의 시험성적에 근거함> 2022-01-12 04:01

LED 유도등 제005호 유효기간 : 2021-03-31~2024-03-30

고효율에너지기자재 인증서

고효율기자재

① 업체명(법인등록번호)
에이치디씨랩스(주) 안양지점 (110111-1775365)

② 사무소 소재지
경기 안양시 만안구 덕천로72번길 72 (안양동) 305호 (안양동, 종합엔지스빌)

③ 공 장 소 재 지
안양공장 : 경기 안양시 만안구 덕천로72번길 72 (안양동) 305호 (안양동, 종합엔지스빌)

④ 인증기자재
기 자 재 명 : LED 유도등
형 식 : 피난구유도등/대형/단면
모 델 명 : IFL-ECS-L-R1
용 량 : 4.5 W
효 율 : 소비전력[W] : 4.11

「에너지이용합리화법」 제22조제4항에 따라 고효율에너지기자재임을 인증합니다.

2021년12월27일

한국에너지공단 이 사 장

한국에너지공단 이사장직인

<변경사항> 업체명변경에 따른 재발급

<부속서류>
○ 부속서 1 : 고효율에너지기자재 인증서 제품의 특징
○ 부속서 2 : 고효율에너지기자재 공장 목록
○ 부속서 3 : 고효율에너지기자재 인증서 발급 이력 현황
비고 : 이 인증서의 유효기간은 인증서 발급일로부터 3년이므로 유효기간 연장을 희망할 경우에는 유효기간 만료일 90일전부터 연장신청을 하여야 합니다.

<본 인증서는 ㈜씨티계이 CTK-2021-00963(2021-03-17)의 시험성적에 근거함> 2022-01-10 06:01

LED 유도등 제435호 유효기간 : 2019-03-26~2022-03-25

고효율에너지기자재 인증서

고효율기자재

① 업체명(법인등록번호)
에이치디씨랩스(주) 안양지점 (110111-1775365)

② 사무소 소재지
경기 안양시 만안구 덕천로72번길 72 (안양동) 305호 (안양동, 종합엔지스빌)

③ 공 장 소 재 지
안양공장 : 경기 안양시 만안구 덕천로72번길 72 (안양동) 305호 (안양동, 종합엔지스빌)
안양공장 : 경기도 안양시 만안구 덕천로 72번길 72(안양동) 305호 (안양동, 종합엔지스빌)

④ 인증기자재
기 자 재 명 : LED 유도등
형 식 : 피난구유도등/대형/단면
모 델 명 : IFL-ECS-L
용 량 : 5.0 W
효 율 : 소비전력[W] : 4.48

「에너지이용합리화법」 제22조제4항에 따라 고효율에너지기자재임을 인증합니다.

2021년12월27일

한국에너지공단 이 사 장

한국에너지공단 이사장직인

<변경사항> 업체명변경에 따른 재발급

<부속서류>
○ 부속서 1 : 고효율에너지기자재 인증서 제품의 특징
○ 부속서 2 : 고효율에너지기자재 공장 목록
○ 부속서 3 : 고효율에너지기자재 인증서 발급 이력 현황
비고 : 이 인증서의 유효기간은 인증서 발급일로부터 3년이므로 유효기간 연장을 희망할 경우에는 유효기간 만료일 90일전부터 연장신청을 하여야 합니다.

<본 인증서는 ㈜씨티계이 CTK-2019-00983(2019-03-18)의 시험성적에 근거함> 2022-01-12 04:01

1/4

LED 유도등 제0052호 유효기간 : 2021-03-31~2024-03-30

고효율에너지기자재 인증서

고효율기자재

① 업체명(법인등록번호)
에이치디씨랩스(주) 안양지점 (110111-1775365)

② 사무소 소재지
경기 안양시 만안구 덕천로72번길 72 (안양동) 305호 (안양동, 중앙벤처스텔)

③ 공 장 소 재 지
안양공장 : 경기 안양시 만안구 덕천로72번길 72 (안양동) 305호 (안양동, 중앙벤처스텔)

④ 인증기자재
기 자 재 명 : LED 유도등
형 식 : 피난구유도등/중형/단면
모 델 명 : IFL-ECS-M-R2
종 량 : 3.5 W
효 율 : 소비전력[W] : 2.72

「에너지이용합리화법」 제22조제4항에 따라 고효율에너지기자재임을 인증합니다.

2021년12월27일

한국에너지공단 이 사 장

한국에너지공단 이사장직인

<변경사항> 업체명변경에 따른 재발급

<부록서류>
○ 부록서 1 : 고효율에너지기자재 인증서 제품의 특징
○ 부록서 2 : 고효율에너지기자재 공정 목록
○ 부록서 3 : 고효율에너지기자재 인증서 발급 이력 현황
비고 : 이 인증서의 유효기간은 인증서 발급일로부터 3년이므로 유효기간 연장을 희망할 경우에는 유효기간 만료일 90일전부터 연장신청을 하여야 합니다.

<본 인증서는 에씨티계이 CTK-2021-00364(2021-03-17)의 시험성적에 근거함> 2022-01-10 06:01

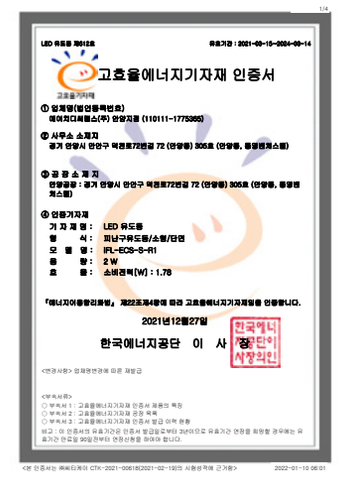

1/4

LED 유도등 제0618호 유효기간 : 2021-03-15~2024-03-14

고효율에너지기자재 인증서

고효율기자재

① 업체명(법인등록번호)
에이치디씨랩스(주) 안양지점 (110111-1775365)

② 사무소 소재지
경기 안양시 만안구 덕천로72번길 72 (안양동) 305호 (안양동, 중앙벤처스텔)

③ 공 장 소 재 지
안양공장 : 경기 안양시 만안구 덕천로72번길 72 (안양동) 305호 (안양동, 중앙벤처스텔)

④ 인증기자재
기 자 재 명 : LED 유도등
형 식 : 피난구유도등/소형/단면
모 델 명 : IFL-ECS-S-R1
종 량 : 2 W
효 율 : 소비전력[W] : 1.78

「에너지이용합리화법」 제22조제4항에 따라 고효율에너지기자재임을 인증합니다.

2021년12월27일

한국에너지공단 이 사 장

한국에너지공단 이사장직인

<변경사항> 업체명변경에 따른 재발급

<부록서류>
○ 부록서 1 : 고효율에너지기자재 인증서 제품의 특징
○ 부록서 2 : 고효율에너지기자재 공정 목록
○ 부록서 3 : 고효율에너지기자재 인증서 발급 이력 현황
비고 : 이 인증서의 유효기간은 인증서 발급일로부터 3년이므로 유효기간 연장을 희망할 경우에는 유효기간 만료일 90일전부터 연장신청을 하여야 합니다.

<본 인증서는 에씨티계이 CTK-2021-00618(2021-02-19)의 시험성적에 근거함> 2022-01-10 06:01

1/4

LED 유도등 제4055호 유효기간 : 2019-03-26~2022-03-25

고효율에너지기자재 인증서

고효율기자재

① 업체명(법인등록번호)
에이치디씨랩스(주) 안양지점 (110111-1775365)

② 사무소 소재지
경기 안양시 만안구 덕천로72번길 72 (안양동) 305호 (안양동, 중앙벤처스텔)

③ 공 장 소 재 지
안양공장 : 경기 안양시 만안구 덕천로72번길 72 (안양동) 305호 (안양동, 중앙벤처스텔)
안양공장 : 경기도 안양시 만안구 덕천로 72번길 72(안양동) 305호 (안양동, 중앙벤처스텔)

④ 인증기자재
기 자 재 명 : LED 유도등
형 식 : 피난구유도등/소형/단면
모 델 명 : IFL-ECS-S
종 량 : 2.0 W
효 율 : 소비전력[W] : 1.91

「에너지이용합리화법」 제22조제4항에 따라 고효율에너지기자재임을 인증합니다.

2021년12월27일

한국에너지공단 이 사 장

한국에너지공단 이사장직인

<변경사항> 업체명변경에 따른 재발급

<부록서류>
○ 부록서 1 : 고효율에너지기자재 인증서 제품의 특징
○ 부록서 2 : 고효율에너지기자재 공정 목록
○ 부록서 3 : 고효율에너지기자재 인증서 발급 이력 현황
비고 : 이 인증서의 유효기간은 인증서 발급일로부터 3년이므로 유효기간 연장을 희망할 경우에는 유효기간 만료일 90일전부터 연장신청을 하여야 합니다.

<본 인증서는 에씨티계이 CTK-2019-00364(2019-03-18)의 시험성적에 근거함> 2022-01-12 04:01

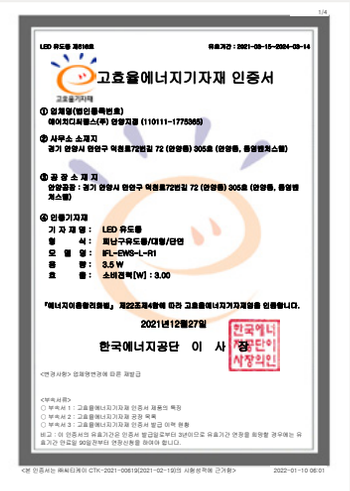

1/4

LED 유도등 제0618호 유효기간 : 2021-03-15~2024-03-14

고효율에너지기자재 인증서

고효율기자재

① 업체명(법인등록번호)
에이치디씨랩스(주) 안양지점 (110111-1775365)

② 사무소 소재지
경기 안양시 만안구 덕천로72번길 72 (안양동) 305호 (안양동, 중앙벤처스텔)

③ 공 장 소 재 지
안양공장 : 경기 안양시 만안구 덕천로72번길 72 (안양동) 305호 (안양동, 중앙벤처스텔)

④ 인증기자재
기 자 재 명 : LED 유도등
형 식 : 피난구유도등/대형/단면
모 델 명 : IFL-EWS-L-R1
종 량 : 3.5 W
효 율 : 소비전력[W] : 3.00

「에너지이용합리화법」 제22조제4항에 따라 고효율에너지기자재임을 인증합니다.

2021년12월27일

한국에너지공단 이 사 장

한국에너지공단 이사장직인

<변경사항> 업체명변경에 따른 재발급

<부록서류>
○ 부록서 1 : 고효율에너지기자재 인증서 제품의 특징
○ 부록서 2 : 고효율에너지기자재 공정 목록
○ 부록서 3 : 고효율에너지기자재 인증서 발급 이력 현황
비고 : 이 인증서의 유효기간은 인증서 발급일로부터 3년이므로 유효기간 연장을 희망할 경우에는 유효기간 만료일 90일전부터 연장신청을 하여야 합니다.

<본 인증서는 에씨티계이 CTK-2021-00619(2021-02-19)의 시험성적에 근거함> 2022-01-10 06:01

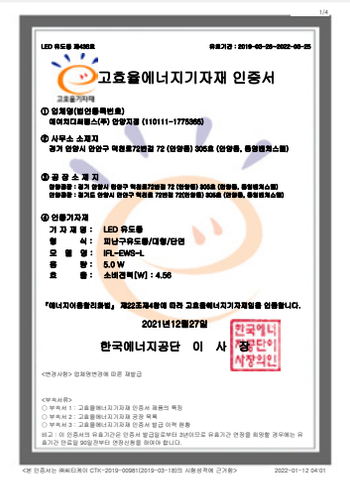

1/4

LED 유도등 제4055호 유효기간 : 2019-03-26~2022-03-25

고효율에너지기자재 인증서

고효율기자재

① 업체명(법인등록번호)
에이치디씨랩스(주) 안양지점 (110111-1775365)

② 사무소 소재지
경기 안양시 만안구 덕천로72번길 72 (안양동) 305호 (안양동, 중앙벤처스텔)

③ 공 장 소 재 지
안양공장 : 경기 안양시 만안구 덕천로72번길 72 (안양동) 305호 (안양동, 중앙벤처스텔)
안양공장 : 경기도 안양시 만안구 덕천로 72번길 72(안양동) 305호 (안양동, 중앙벤처스텔)

④ 인증기자재
기 자 재 명 : LED 유도등
형 식 : 피난구유도등/대형/단면
모 델 명 : IFL-EWS-L
종 량 : 5.0 W
효 율 : 소비전력[W] : 4.56

「에너지이용합리화법」 제22조제4항에 따라 고효율에너지기자재임을 인증합니다.

2021년12월27일

한국에너지공단 이 사 장

한국에너지공단 이사장직인

<변경사항> 업체명변경에 따른 재발급

<부록서류>
○ 부록서 1 : 고효율에너지기자재 인증서 제품의 특징
○ 부록서 2 : 고효율에너지기자재 공정 목록
○ 부록서 3 : 고효율에너지기자재 인증서 발급 이력 현황
비고 : 이 인증서의 유효기간은 인증서 발급일로부터 3년이므로 유효기간 연장을 희망할 경우에는 유효기간 만료일 90일전부터 연장신청을 하여야 합니다.

<본 인증서는 에씨티계이 CTK-2019-00981(2019-03-18)의 시험성적에 근거함> 2022-01-12 04:01

1/4

LED 유도등 제0618호 유효기간 : 2021-03-15~2024-03-14

고효율에너지기자재 인증서

고효율기자재

① 업체명(법인등록번호)
에이치디씨랩스(주) 안양지점 (110111-1775365)

② 사무소 소재지
경기 안양시 만안구 덕천로72번길 72 (안양동) 305호 (안양동, 중앙벤처스텔)

③ 공 장 소 재 지
안양공장 : 경기 안양시 만안구 덕천로72번길 72 (안양동) 305호 (안양동, 중앙벤처스텔)

④ 인증기자재
기 자 재 명 : LED 유도등
형 식 : 피난구유도등/중형/단면
모 델 명 : IFL-EWS-M-R2
종 량 : 3.5 W
효 율 : 소비전력[W] : 2.54

「에너지이용합리화법」 제22조제4항에 따라 고효율에너지기자재임을 인증합니다.

2021년12월27일

한국에너지공단 이 사 장

한국에너지공단 이사장직인

<변경사항> 업체명변경에 따른 재발급

<부록서류>
○ 부록서 1 : 고효율에너지기자재 인증서 제품의 특징
○ 부록서 2 : 고효율에너지기자재 공정 목록
○ 부록서 3 : 고효율에너지기자재 인증서 발급 이력 현황
비고 : 이 인증서의 유효기간은 인증서 발급일로부터 3년이므로 유효기간 연장을 희망할 경우에는 유효기간 만료일 90일전부터 연장신청을 하여야 합니다.

<본 인증서는 에씨티계이 CTK-2021-00620(2021-02-19)의 시험성적에 근거함> 2022-01-10 06:01

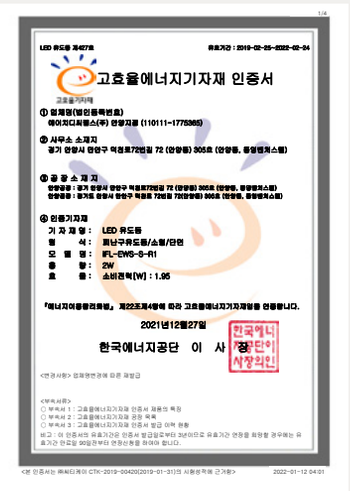

1/4

LED 유도등 제4027호 유효기간 : 2019-02-25~2022-02-24

고효율에너지기자재 인증서

고효율기자재

① 업체명(법인등록번호)
에이치디씨랩스(주) 안양지점 (110111-1775365)

② 사무소 소재지
경기 안양시 만안구 덕천로72번길 72 (안양동) 305호 (안양동, 중앙벤처스텔)

③ 공 장 소 재 지
안양공장 : 경기 안양시 만안구 덕천로72번길 72 (안양동) 305호 (안양동, 중앙벤처스텔)
안양공장 : 경기도 안양시 만안구 덕천로 72번길 72(안양동) 305호 (안양동, 중앙벤처스텔)

④ 인증기자재
기 자 재 명 : LED 유도등
형 식 : 피난구유도등/소형/단면
모 델 명 : IFL-EWS-S-R1
종 량 : 2W
효 율 : 소비전력[W] : 1.95

「에너지이용합리화법」 제22조제4항에 따라 고효율에너지기자재임을 인증합니다.

2021년12월27일

한국에너지공단 이 사 장

한국에너지공단 이사장직인

<변경사항> 업체명변경에 따른 재발급

<부록서류>
○ 부록서 1 : 고효율에너지기자재 인증서 제품의 특징
○ 부록서 2 : 고효율에너지기자재 공정 목록
○ 부록서 3 : 고효율에너지기자재 인증서 발급 이력 현황
비고 : 이 인증서의 유효기간은 인증서 발급일로부터 3년이므로 유효기간 연장을 희망할 경우에는 유효기간 만료일 90일전부터 연장신청을 하여야 합니다.

<본 인증서는 에씨티계이 CTK-2019-00420(2019-01-31)의 시험성적에 근거함> 2022-01-12 04:01

1/4

LED 유도등 제0618호 유효기간 : 2021-03-15~2024-03-14

고효율에너지기자재 인증서

고효율기자재

① 업체명(법인등록번호)
에이치디씨랩스(주) 안양지점 (110111-1775365)

② 사무소 소재지
경기 안양시 만안구 덕천로72번길 72 (안양동) 305호 (안양동, 중앙벤처스텔)

③ 공 장 소 재 지
안양공장 : 경기 안양시 만안구 덕천로72번길 72 (안양동) 305호 (안양동, 중앙벤처스텔)

④ 인증기자재
기 자 재 명 : LED 유도등
형 식 : 피난구유도등/소형/단면
모 델 명 : IFL-EWS-S-R2
종 량 : 2 W
효 율 : 소비전력[W] : 1.79

「에너지이용합리화법」 제22조제4항에 따라 고효율에너지기자재임을 인증합니다.

2021년12월27일

한국에너지공단 이 사 장

한국에너지공단 이사장직인

<변경사항> 업체명변경에 따른 재발급

<부록서류>
○ 부록서 1 : 고효율에너지기자재 인증서 제품의 특징
○ 부록서 2 : 고효율에너지기자재 공정 목록
○ 부록서 3 : 고효율에너지기자재 인증서 발급 이력 현황
비고 : 이 인증서의 유효기간은 인증서 발급일로부터 3년이므로 유효기간 연장을 희망할 경우에는 유효기간 만료일 90일전부터 연장신청을 하여야 합니다.

<본 인증서는 에씨티계이 CTK-2021-00621(2021-02-19)의 시험성적에 근거함> 2022-01-10 06:01

1/4

LED 유도등 제4028호 유효기간 : 2019-02-25~2022-02-24

고효율에너지기자재 인증서

고효율기자재

① 업체명(법인등록번호)
에이치디씨랩스(주) 안양지점 (110111-1775365)

② 사무소 소재지
경기 안양시 만안구 덕천로72번길 72 (안양동) 305호 (안양동, 중앙벤처스텔)

③ 공 장 소 재 지
안양공장 : 경기 안양시 만안구 덕천로72번길 72 (안양동) 305호 (안양동, 중앙벤처스텔)
안양공장 : 경기도 안양시 만안구 덕천로 72번길 72(안양동) 305호 (안양동, 중앙벤처스텔)

④ 인증기자재
기 자 재 명 : LED 유도등
형 식 : 피난구유도등/중형/단면
모 델 명 : IFL-EWS-W-R1
종 량 : 4W
효 율 : 소비전력[W] : 3.87

「에너지이용합리화법」 제22조제4항에 따라 고효율에너지기자재임을 인증합니다.

2021년12월27일

한국에너지공단 이 사 장

한국에너지공단 이사장직인

<변경사항> 업체명변경에 따른 재발급

<부록서류>
○ 부록서 1 : 고효율에너지기자재 인증서 제품의 특징
○ 부록서 2 : 고효율에너지기자재 공정 목록
○ 부록서 3 : 고효율에너지기자재 인증서 발급 이력 현황
비고 : 이 인증서의 유효기간은 인증서 발급일로부터 3년이므로 유효기간 연장을 희망할 경우에는 유효기간 만료일 90일전부터 연장신청을 하여야 합니다.

<본 인증서는 에씨티계이 CTK-2019-00421(2019-01-31)의 시험성적에 근거함> 2022-01-12 04:01

1/4

LED 유도등 제2026호 유효기간 : 2021-03-31~2024-03-30

고효율에너지기자재 인증서

고효율기자재

① 업체명(법인등록번호)
에이치디씨랩스(주) 안양지점 (110111-1775365)

② 사무소 소재지
경기 안양시 만안구 덕천로72번길 72 (안양동) 305호 (안양동, 종합벤처스텔)

③ 공 장 소 재 지
안양공장 : 경기 안양시 만안구 덕천로72번길 72 (안양동) 305호 (안양동, 종합벤처스텔)

④ 인증기자재
기 자 재 명 : LED 유도등
형 식 : 피난구유도등/양방/단면
모 델 명 : IFL-EWS-W-R2
용 량 : 4 W
효 율 : 소비전력[W] : 3.76

「에너지이용합리화법」 제22조제4항에 따라 고효율에너지기자재임을 인증합니다.

2021년12월27일

한국에너지공단 이 사 장

한국에너지공단 이사장직인

<변경사항> 업체명변경에 따른 재발급

<부속서류>
○ 부속서 1 : 고효율에너지기자재 인증서 제품의 특징
○ 부속서 2 : 고효율에너지기자재 공장 목록
○ 부속서 3 : 고효율에너지기자재 인증서 발급 이력 현황
비고 : 이 인증서의 유효기간은 인증서 발급일로부터 3년이므로 유효기간 연장을 희망할 경우에는 유효기간 만료일 90일전부터 연장신청을 하여야 합니다.

<본 인증서는 에싸티계이 CTK-2021-00965(2021-03-17)의 시행성적에 근거함> 2022-01-10 05:01

1/4

LED 유도등 제2025호 유효기간 : 2021-03-31~2024-03-30

고효율에너지기자재 인증서

고효율기자재

① 업체명(법인등록번호)
에이치디씨랩스(주) 안양지점 (110111-1775365)

② 사무소 소재지
경기 안양시 만안구 덕천로72번길 72 (안양동) 305호 (안양동, 종합벤처스텔)

③ 공 장 소 재 지
안양공장 : 경기 안양시 만안구 덕천로72번길 72 (안양동) 305호 (안양동, 종합벤처스텔)

④ 인증기자재
기 자 재 명 : LED 유도등
형 식 : 종로유도등/양방/양면
모 델 명 : IFL-FCD-M-R2
용 량 : 3.5 W
효 율 : 소비전력[W] : 2.89

「에너지이용합리화법」 제22조제4항에 따라 고효율에너지기자재임을 인증합니다.

2021년12월27일

한국에너지공단 이 사 장

한국에너지공단 이사장직인

<변경사항> 업체명변경에 따른 재발급

<부속서류>
○ 부속서 1 : 고효율에너지기자재 인증서 제품의 특징
○ 부속서 2 : 고효율에너지기자재 공장 목록
○ 부속서 3 : 고효율에너지기자재 인증서 발급 이력 현황
비고 : 이 인증서의 유효기간은 인증서 발급일로부터 3년이므로 유효기간 연장을 희망할 경우에는 유효기간 만료일 90일전부터 연장신청을 하여야 합니다.

<본 인증서는 에싸티계이 CTK-2021-00966(2021-03-17)의 시행성적에 근거함> 2022-01-10 05:01

1/4

LED 유도등 제4296호 유효기간 : 2019-02-25~2022-02-24

고효율에너지기자재 인증서

고효율기자재

① 업체명(법인등록번호)
에이치디씨랩스(주) 안양지점 (110111-1775365)

② 사무소 소재지
경기 안양시 만안구 덕천로72번길 72 (안양동) 305호 (안양동, 종합벤처스텔)

③ 공 장 소 재 지
안양공장 : 경기 안양시 만안구 덕천로72번길 72 (안양동) 305호 (안양동, 종합벤처스텔)
안양공장 : 경기도 안양시 만안구 덕천로 72번길 72(안양동) 305호 (안양동, 종합벤처스텔)

④ 인증기자재
기 자 재 명 : LED 유도등
형 식 : 종로유도등/양방/단면
모 델 명 : IFL-FCS-M-R1
용 량 : 4W
효 율 : 소비전력[W] : 2.99

「에너지이용합리화법」 제22조제4항에 따라 고효율에너지기자재임을 인증합니다.

2021년12월27일

한국에너지공단 이 사 장

한국에너지공단 이사장직인

<변경사항> 업체명변경에 따른 재발급

<부속서류>
○ 부속서 1 : 고효율에너지기자재 인증서 제품의 특징
○ 부속서 2 : 고효율에너지기자재 공장 목록
○ 부속서 3 : 고효율에너지기자재 인증서 발급 이력 현황
비고 : 이 인증서의 유효기간은 인증서 발급일로부터 3년이므로 유효기간 연장을 희망할 경우에는 유효기간 만료일 90일전부터 연장신청을 하여야 합니다.

<본 인증서는 에싸티계이 CTK-2019-00422(2019-01-31)의 시행성적에 근거함> 2022-01-12 04:01

1/4

LED 유도등 제5551호 유효기간 : 2021-03-31~2024-03-30

고효율에너지기자재 인증서

고효율기자재

① 업체명(법인등록번호)
에이치디씨랩스(주) 안양지점 (110111-1775365)

② 사무소 소재지
경기 안양시 만안구 덕천로72번길 72 (안양동) 305호 (안양동, 종합벤처스텔)

③ 공 장 소 재 지
안양공장 : 경기 안양시 만안구 덕천로72번길 72 (안양동) 305호 (안양동, 종합벤처스텔)

④ 인증기자재
기 자 재 명 : LED 유도등
형 식 : 종로유도등/양방/단면
모 델 명 : IFL-FCS-M-R2
용 량 : 3.5 W
효 율 : 소비전력[W] : 2.89

「에너지이용합리화법」 제22조제4항에 따라 고효율에너지기자재임을 인증합니다.

2021년12월27일

한국에너지공단 이 사 장

한국에너지공단 이사장직인

<변경사항> 업체명변경에 따른 재발급

<부속서류>
○ 부속서 1 : 고효율에너지기자재 인증서 제품의 특징
○ 부속서 2 : 고효율에너지기자재 공장 목록
○ 부속서 3 : 고효율에너지기자재 인증서 발급 이력 현황
비고 : 이 인증서의 유효기간은 인증서 발급일로부터 3년이므로 유효기간 연장을 희망할 경우에는 유효기간 만료일 90일전부터 연장신청을 하여야 합니다.

<본 인증서는 에싸티계이 CTK-2021-00967(2021-03-17)의 시행성적에 근거함> 2022-01-10 05:01

1/4

LED 유도등 제4025호 유효기간 : 2019-02-25~2022-02-24

고효율에너지기자재 인증서

고효율기자재

① 업체명(법인등록번호)
에이치디씨랩스(주) 안양지점 (110111-1775365)

② 사무소 소재지
경기 안양시 만안구 덕천로72번길 72 (안양동) 305호 (안양동, 종합벤처스텔)

③ 공 장 소 재 지
안양공장 : 경기 안양시 만안구 덕천로72번길 72 (안양동) 305호 (안양동, 종합벤처스텔)
안양공장 : 경기도 안양시 만안구 덕천로 72번길 72(안양동) 305호 (안양동, 종합벤처스텔)

④ 인증기자재
기 자 재 명 : LED 유도등
형 식 : 종로유도등/양방/단면
모 델 명 : IFL-FWS-M-R2
용 량 : 4W
효 율 : 소비전력[W] : 2.92

「에너지이용합리화법」 제22조제4항에 따라 고효율에너지기자재임을 인증합니다.

2021년12월27일

한국에너지공단 이 사 장

한국에너지공단 이사장직인

<변경사항> 업체명변경에 따른 재발급

<부속서류>
○ 부속서 1 : 고효율에너지기자재 인증서 제품의 특징
○ 부속서 2 : 고효율에너지기자재 공장 목록
○ 부속서 3 : 고효율에너지기자재 인증서 발급 이력 현황
비고 : 이 인증서의 유효기간은 인증서 발급일로부터 3년이므로 유효기간 연장을 희망할 경우에는 유효기간 만료일 90일전부터 연장신청을 하여야 합니다.

<본 인증서는 에싸티계이 CTK-2019-00423(2019-01-31)의 시행성적에 근거함> 2022-01-12 04:01

1/4

LED 유도등 제4115호 유효기간 : 2021-03-15~2024-03-14

고효율에너지기자재 인증서

고효율기자재

① 업체명(법인등록번호)
에이치디씨랩스(주) 안양지점 (110111-1775365)

② 사무소 소재지
경기 안양시 만안구 덕천로72번길 72 (안양동) 305호 (안양동, 종합벤처스텔)

③ 공 장 소 재 지
안양공장 : 경기 안양시 만안구 덕천로72번길 72 (안양동) 305호 (안양동, 종합벤처스텔)

④ 인증기자재
기 자 재 명 : LED 유도등
형 식 : 종로유도등/양방/단면
모 델 명 : IFL-FWS-M-R2
용 량 : 3.5 W
효 율 : 소비전력[W] : 2.57

「에너지이용합리화법」 제22조제4항에 따라 고효율에너지기자재임을 인증합니다.

2021년12월27일

한국에너지공단 이 사 장

한국에너지공단 이사장직인

<변경사항> 업체명변경에 따른 재발급

<부속서류>
○ 부속서 1 : 고효율에너지기자재 인증서 제품의 특징
○ 부속서 2 : 고효율에너지기자재 공장 목록
○ 부속서 3 : 고효율에너지기자재 인증서 발급 이력 현황
비고 : 이 인증서의 유효기간은 인증서 발급일로부터 3년이므로 유효기간 연장을 희망할 경우에는 유효기간 만료일 90일전부터 연장신청을 하여야 합니다.

<본 인증서는 에싸티계이 CTK-2021-00622(2021-02-19)의 시행성적에 근거함> 2022-01-10 06:01

1/4

LED 유도등 제5530호 유효기간 : 2021-03-31~2024-03-30

고효율에너지기자재 인증서

고효율기자재

① 업체명(법인등록번호)
에이치디씨랩스(주) 안양지점 (110111-1775365)

② 사무소 소재지
경기 안양시 만안구 덕천로72번길 72 (안양동) 305호 (안양동, 종합벤처스텔)

③ 공 장 소 재 지
안양공장 : 경기 안양시 만안구 덕천로72번길 72 (안양동) 305호 (안양동, 종합벤처스텔)

④ 인증기자재
기 자 재 명 : LED 유도등
형 식 : 종로유도등/소형/단면
모 델 명 : IFL-SWS-S-R2
용 량 : 2.6 W
효 율 : 소비전력[W] : 1.74

「에너지이용합리화법」 제22조제4항에 따라 고효율에너지기자재임을 인증합니다.

2021년12월27일

한국에너지공단 이 사 장

한국에너지공단 이사장직인

<변경사항> 업체명변경에 따른 재발급

<부속서류>
○ 부속서 1 : 고효율에너지기자재 인증서 제품의 특징
○ 부속서 2 : 고효율에너지기자재 공장 목록
○ 부속서 3 : 고효율에너지기자재 인증서 발급 이력 현황
비고 : 이 인증서의 유효기간은 인증서 발급일로부터 3년이므로 유효기간 연장을 희망할 경우에는 유효기간 만료일 90일전부터 연장신청을 하여야 합니다.

<본 인증서는 에싸티계이 CTK-2021-00960(2021-03-17)의 시행성적에 근거함> 2022-01-10 06:01

부록

용어 정리

P형 수신기	Local Device에서 수신기까지 전선을 이용하여 입선하는 방식. 주로 소형 건축물에 사용.
R형 수신기	Local Device에서 수신기까지 통신선을 이용하여 중계반, 중계기를 통해서 입선하는 방식. 주로 대형 건축물에 사용.
Local Device	발신기, 제연 댐퍼, 방화 셔터, 자동 폐쇄 장치 등이 해당되며 건축물의 개별 장치. 화재 발생 시 수신기와 연동되어 개별 장치의 작동·정지를 가능하게 한다.
네트워크	각각의 수신기를 통신선을 이용하여 상호 간 감시·제어를 가능하게 연결.
중계기	감지기, 발신기의 작동 신호를 수신기로 전송하는 장치.
중계기(입력)	화재 발생 시 감지기,발신기의 화재 신호를 수신기로 전달, 개별 장치의 작동 시 확인 접점을 받게 함. 발신기, 감지기, 제연 댐퍼 확인 등이 해당됨.
중계기(출력)	화재 신호를 전달하여 개별 장치의 작동을 가능하게 함. 경종, 전자 사이렌, 시각 경보기 등이 해당됨.
중계반	수신기 – 중계기 사이의 거리가 1km 이상 시 원활한 통신을 위해 사용하는 장치.
전원반	Local Device의 전원 공급 장치로 DC 24V를 공급.
Work Station	R형 수신기의 정보를 컴퓨터와 연결하여 수신기 내의 터치스크린이 아닌 컴퓨터를 이용하여 수신기 조작을 도와주는 장치.
통신선(신호선)	R형 수신기,중계기, 중계반 상호 간 연결하게 하는 전선으로 FR-CVV-SB CABLE, AWG 18 등을 사용함.
루프(loop)	중계기, 감지기의 그룹을 의미. 1Pair로 표기함.
비화재보	감지기의 오동작으로 구획실 내 화재가 아닌경우에도 화재로 감지기가 작동하는 것을 의미함.
축적 기능	감지기의 비화재보를 예방하기 위해 사용하는 기능. 10~60초 동안 상황을 유지하여 화재인지 비화재보인지 확인 가능하게 하는 기능.
자동 폐쇄 장치	화재 발생 시 작동하는 장치로 방화문 및 창문형 등이 있음.

소방 인증 대상표

합격 표시 도안 방법 — 소방용품의 품질관리 등에 관한 규칙 [별표 19]

형식승인 품목	
근거	소방 시설 설치·유지 및 안전 관리에 관한 법률 제36조
검정 기준	소방용 기계·기구의 형식승인 등에 관한 규칙(고시)
검정 용어	형식승인 후 제품 검사
제품 확인	형식승인번호 부여 및 합격 표시 부착

성능 인증 품목	
근거	소방 시설 설치·유지 및 안전 관리에 관한 법률 제39조
검정 기준	소방용 기계·기구의 형식승인 등에 관한 규칙(고시)
검정 용어	성능 시험 후 견품 시험 및 사전 제품 검사
제품 확인	합격 표시 부착

KFI 인정 품목	
근거	한국소방산업기술원
검정 기준	KFI 인정 등에 관한 규칙
검정 용어	견품 시험 후 제품 검사
제품 확인	합격 표시 부착

형식승인

분류	대상 기기
소화기류	소화기, 주방용 자동 소화 장치, 캐비닛형 자동 소화 장치, 가스식 자동 소화 장치, 분말식 자동 소화 장치, 고체 에어로졸 식자동 소화 장치, 자동 확산 소화 장치, 에어로졸식 소화용구, 투척용 소화용구, 소화약제, 가스관 선택 밸브
경보기류	유도등, 비상 조명등, 누전 경보기, 가스 누설 경보기, 발신기, 수신기, 중계기, 감지기, 경종
기계류	피난 사다리, 구조대, 완강기(간이, 지지대 포함), 유수 제어 밸브, 스프링클러 헤드, 기동용 수압 개폐 장치, 소방 호스, 관창, 송수구, 공기 호흡기(충전기 포함), 소화전
방염류	방염제

소방용품은 국민의 생명과 재산을 화재로부터 보호해주는 중요한 기기로 개개 제품의 품질 확보가 매우 중요하기 때문에 국가에서는 검정 전문 기관인 우리 기술원에 책임검정을 위탁하였습니다. 따라서 '소방 시설 설치·유지 및 안전 관리에 관한 법률' 시행령 제37조에서 정하는 소방용품은 우리 기술원으로부터 형식승인을 취득한 다음 제품 검사를 받은 후 판매 또는 사용하여야 합니다. 형식승인은 소방용품의 모델을 결정하는 검사로 신청된 소방용품의 형상, 구조, 재질, 성분 및 성능이 형식승인 기준(소방방재청 고시)에 적합한지 여부를 검사하는 형식 시험과 신청자가 보유한 시험 시설이 규정에 적합한지 여부를 확인하는 시험 시설 심사를 실시하여 적합한 경우에 형식승인번호를 부여하고 형식을 승인합니다.

성능승인

분류	대상 기기
소화기류	지사 압력계, 가스계 소화 설비의 설계 프로그램, 소화기 가압용 가스용기, 상업용 주방 자동 소화 장치
경보기류	축광 표지(유도, 위치 표지), 예비전원, 비상 콘센트 설비, 표시등, 탐지부, 비상 경보 설비의 축전지, 자동 화재 속보 설비 속보기, 소방용 전선(내화 및 내열), 시각 경보기, 피난 유도선
기계류	소화전함, 스프링클러 설비 신축 배관, 공기 안전 매트, 소방용 밸브(개폐 표시형, 릴리프, 푸트), 소방용 스트레이너, 소방용 압력 스위치, 소방용 합성수지 배관, 소화 설비용 헤드(물분무, 분말, 포, 살수), 방수구, 소방용 흡수관, 분기 배관, 포소화약제의 혼합 장치, 자동차압, 과압 조절형 댐퍼, 자동 폐쇄 장치, 가압 수조식 가압 송수 장치, 다수인 피난 장비, 캐비닛형 간이 스프링클러 설비, 승강식 피난기, 미분무 헤드, 압축공기포 헤드, 압축공기포 혼합 장치
방염류	방염 제품, 방열복

제품의 모델을 결정하는 시험으로 신청된 제품에 대하여 성능 인증 기준에 적합한지 여부를 시험하여 성능 인증을 합니다. 성능 인증 대상 품목이나 소방 대상물에 설치된 소방용품은 '소방 시설 설치·유지 및 안전 관리에 관한 법률' 제39조의 규정에 의거 신청인이 요청하는 경우에 성능 시험을 실시하고 있습니다.

KFI 인증

분류	대상 기기
소화기류	차량용 소화기 고정 장치, 소공간용 소화용구
경보기류	가스계 소화 설비용 수동식 기동 장치, 비상문 자동 개폐 장치, 휴대용 비상 조명등, 무선 페이징 시스템, 아크 경보기, 소방 자동차 경광등, 소방 자동차 차체 작업등, 소방 자동차 전기모터 사이렌, 휴대용 제논 탐조등, LED 연기 투시 랜턴, 영상 음향 차단 장치
기계류	소방용 헬멧, 방수총, 소화 설비 배관 이음쇠, 피난 밧줄, 미끄럼대, 소방용 행가, 인명 구조 매트, 구조 동작 소방 자동차, 구급 소방 자동차, 배연 소방 자동차, 조연 소방 자동차, 소방용 구조 헬멧, 압축공기포 소화 장치, 소방펌프 자동차, 물탱크 소방 자동차, 화학소방 자동차, 고가사다리, 소방 자동차, 굴절사다리(탑) 소방 자동차, 무인 방수탑 소방 자동차, 소방 자동차용 소방펌프, 이동용 소방펌프, 결합 금속구, 소방용 감압 밸브, 소방용 수격 흡수기, 미분무건, 미분무 소화 설비 설계도서 검증
방염류	소방용 방화복, 소방용 안전화, 소방용 안전장갑, 실내장식물의 불연·준불연 재료, 화재 대피용 자급식 호흡기구, 소방용 방화 두건, 소망용 특수 방화복, 바닥 마감재, 소방용 방화복 세탁기, 소방용 화학화재 진압복

화재 및 재난으로부터 국민의 생명과 재산을 보호하기 위하여 화재의 예방, 구조·구급 등에 사용하는 제품 중 소방법령에서 정한 소방용품 이외의 제품 등에 대하여 성능을 인정하는 것을 말합니다.

수신기 검증 기준

전자파장사 내성 시험	
주파수 범위	80~1000MHz(수평, 수직)
진폭 변조	80% AM(1KHz)
전계 강도	10V/m

* 시험 방법은 IEC61000-4-3의 기준에 따르며 시험 레벨은 3을 적용한다.

전자파전도 내성 시험(AC전원, 통신 선로)	
주파수 범위	150~1000MHz
진폭 변조	80% AM(1KHz)
전계 강도	140dBμV(10V)

* 시험 방법은 IEC61000-4-6의 기준에 따르며 시험 레벨은 3을 적용한다.

정전기방사 내성 시험	
인가 전압	접촉 방전: 2.4.6kV 기중 방전: 2.4.6kV
인가 부위	접촉 방전: 방전 전극을 외함에 접촉한 상태로 방전 접촉 방전: 방전 전극을 외함에 근접시킨 공기 중에서 방전
극성	+, -
시험 지속 시간	1분

* 시험 방법은 IEC61000-4-4의 기준에 따르며 시험 레벨은 3을 적용한다.

서지(surge) 내성 시험	
인가 전압	AC 전원선 간: 0.5.1kV AC 전원선과 접지 간: 0.5.2kV 기타 전원선/신호선과 접지 간: 0.5.1kV
극성	+, -
전압 인가 회수	- AC 주 전원선: 20회 - 기타 전원선/신호선: 5회

* 시험 방법은 IEC61000-4-5의 기준에 따르며 시험 레벨은 3을 적용한다.

HDC LABS